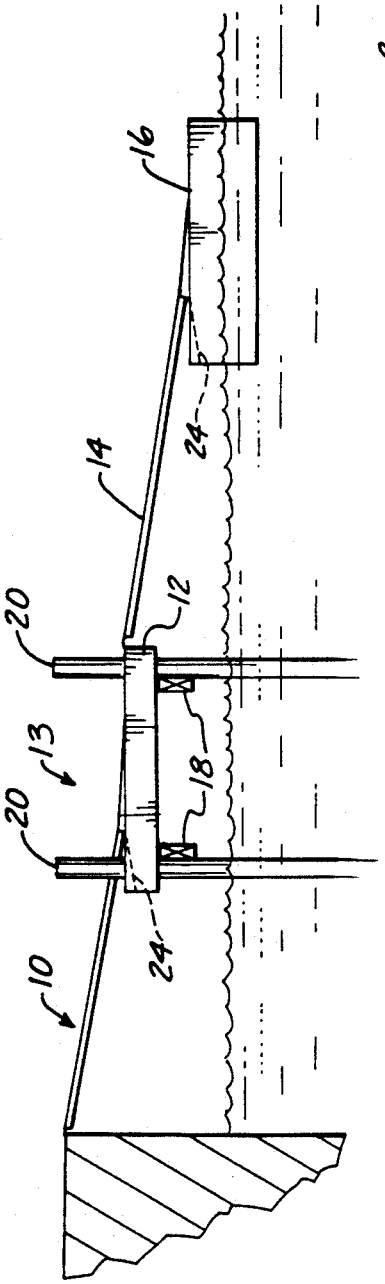
10
20
13
20
24
18
12
14
24
16

Fig. 1.

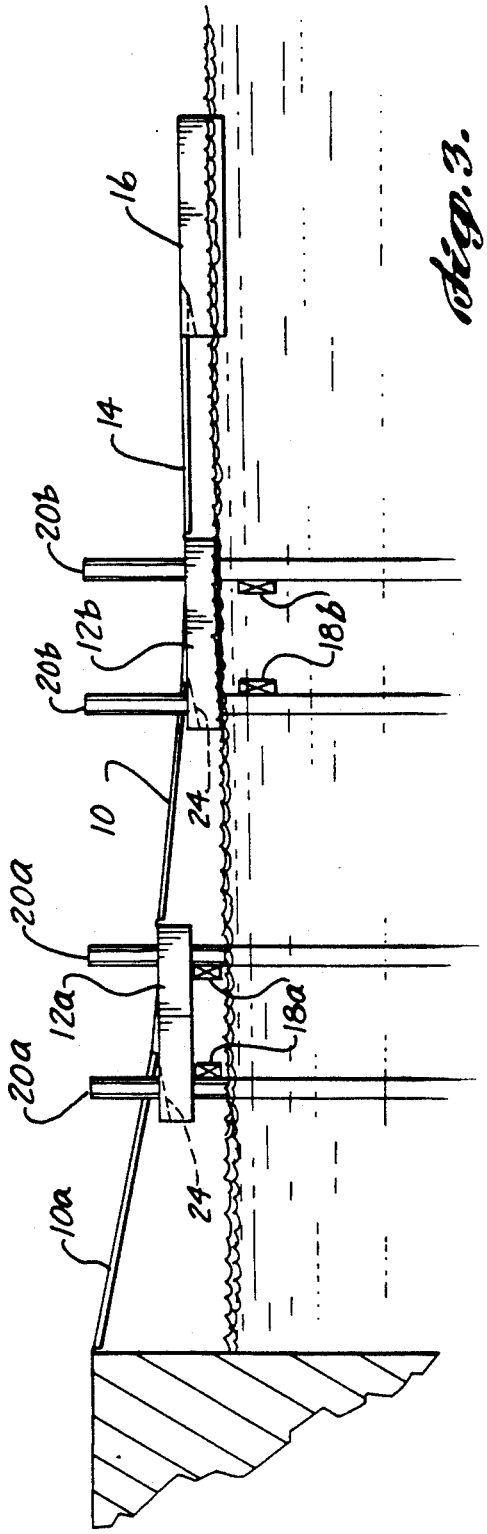
10a
20a
12a
20a
24
18a
10
20b
12b
20b
24
18b
14
16

Fig. 3.