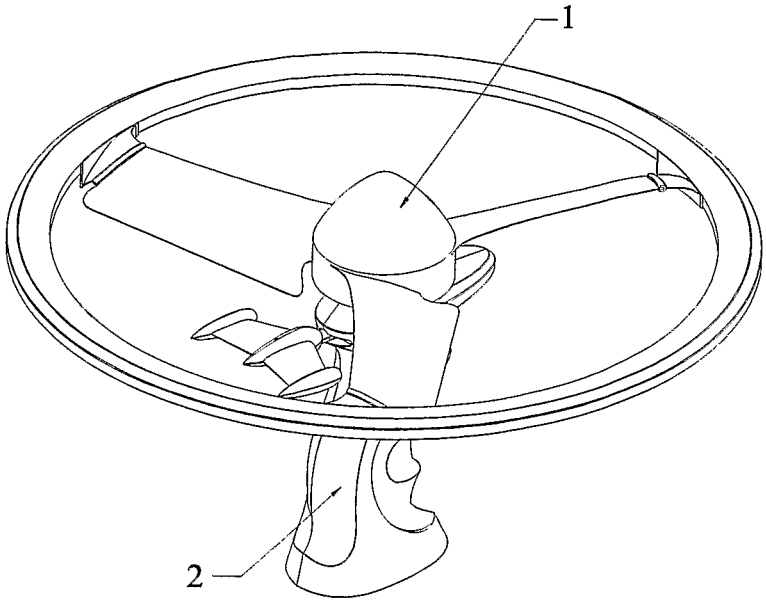
1
2

Fig. 1

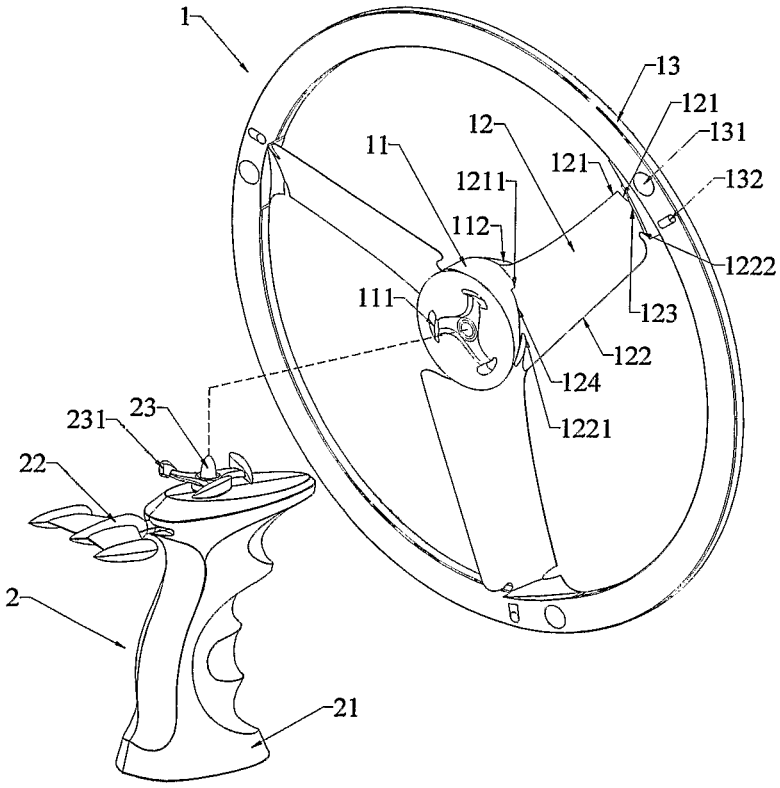
1
13
121
131
12
11
121
132
1211
112
1222
111
123
122
124
1221
231
23
22
2
21

Fig.2