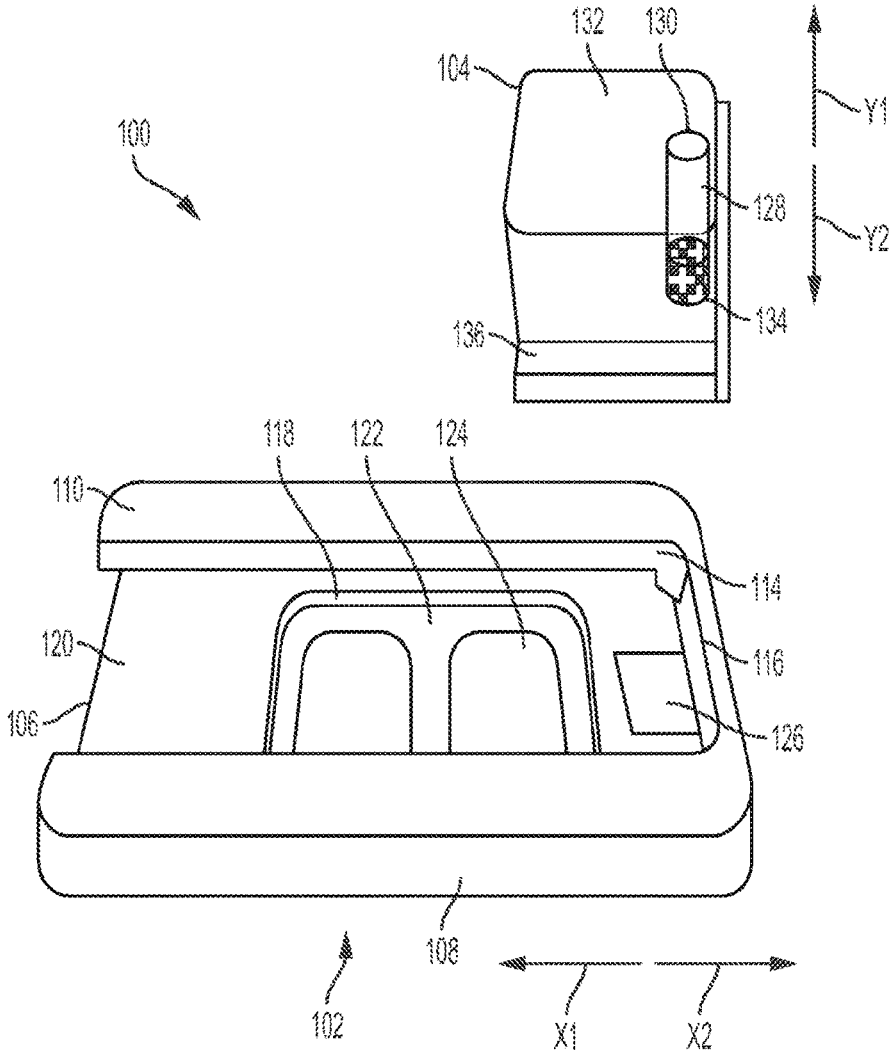
100
104
132
130
Y1
128
Y2
134
136
118
122
124
110
114
120
116
106
126
108
102
X1
X2

FIG. 1