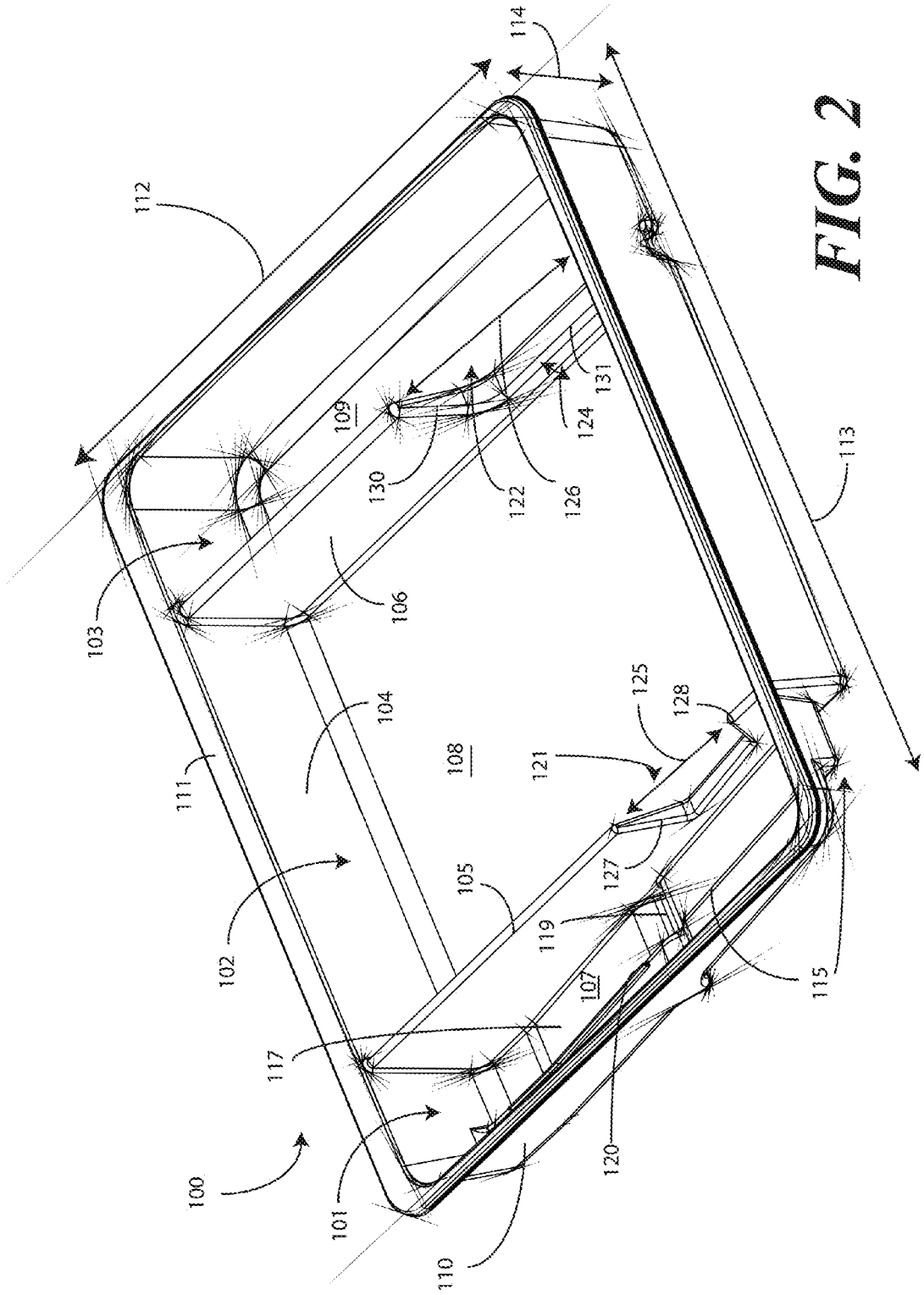
100
101
102
103
104
105
106
107
108
109
110
111
112
113
114
115
117
119
120
121
122
124
125
126
127
128
130
131

FIG. 2