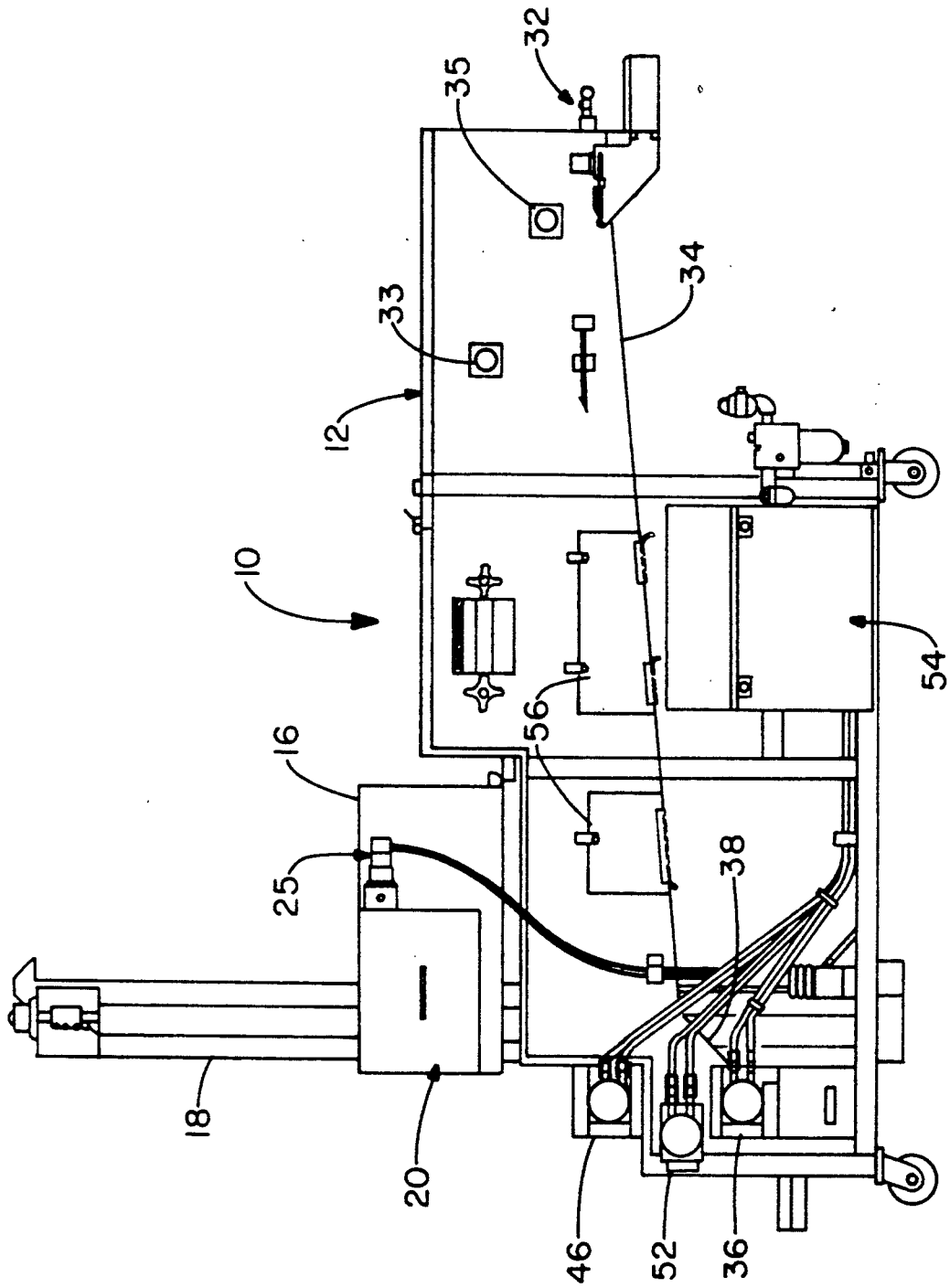

FIG. - 1