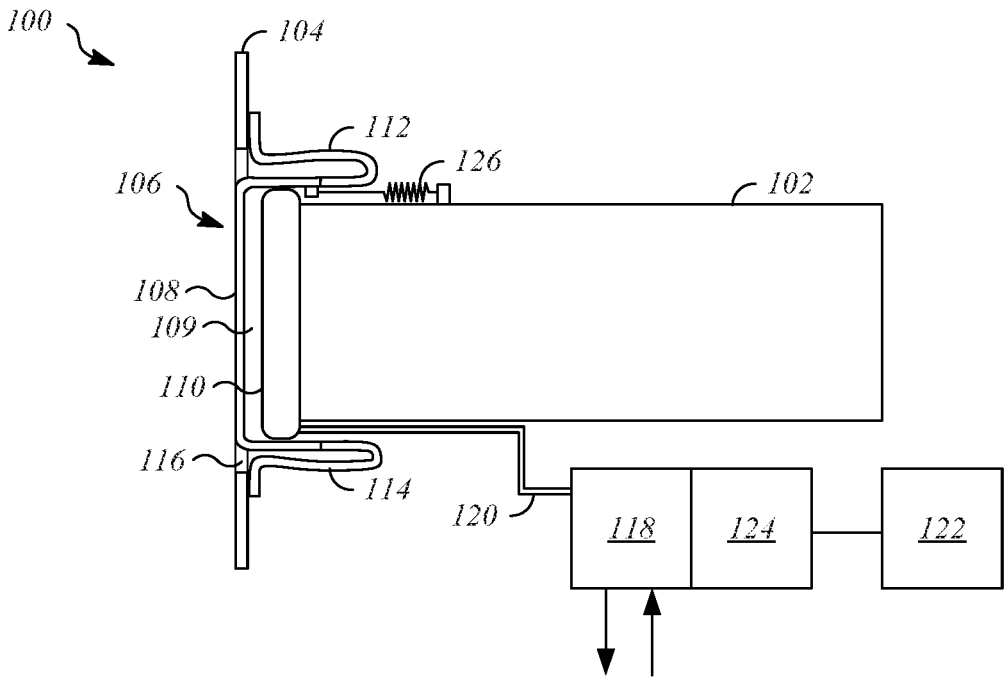
100
104
112
126
106
102
108
109
110
116
114
120
118
124
122

FIG. 1

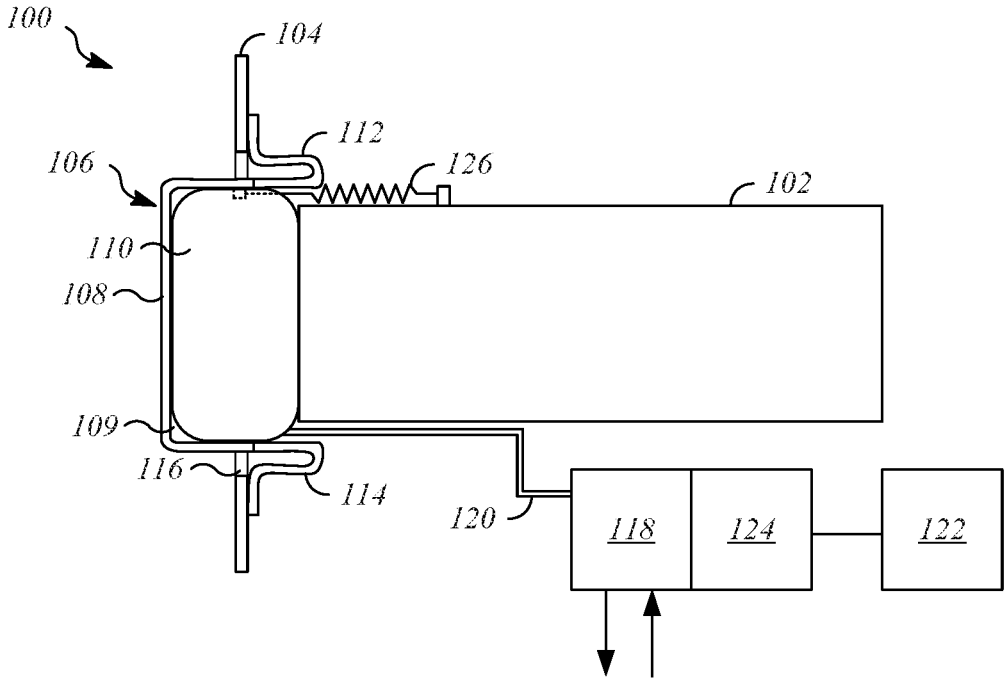
100
104
112
106
126
102
110
108
109
116
114
120
118
124
122

FIG. 2