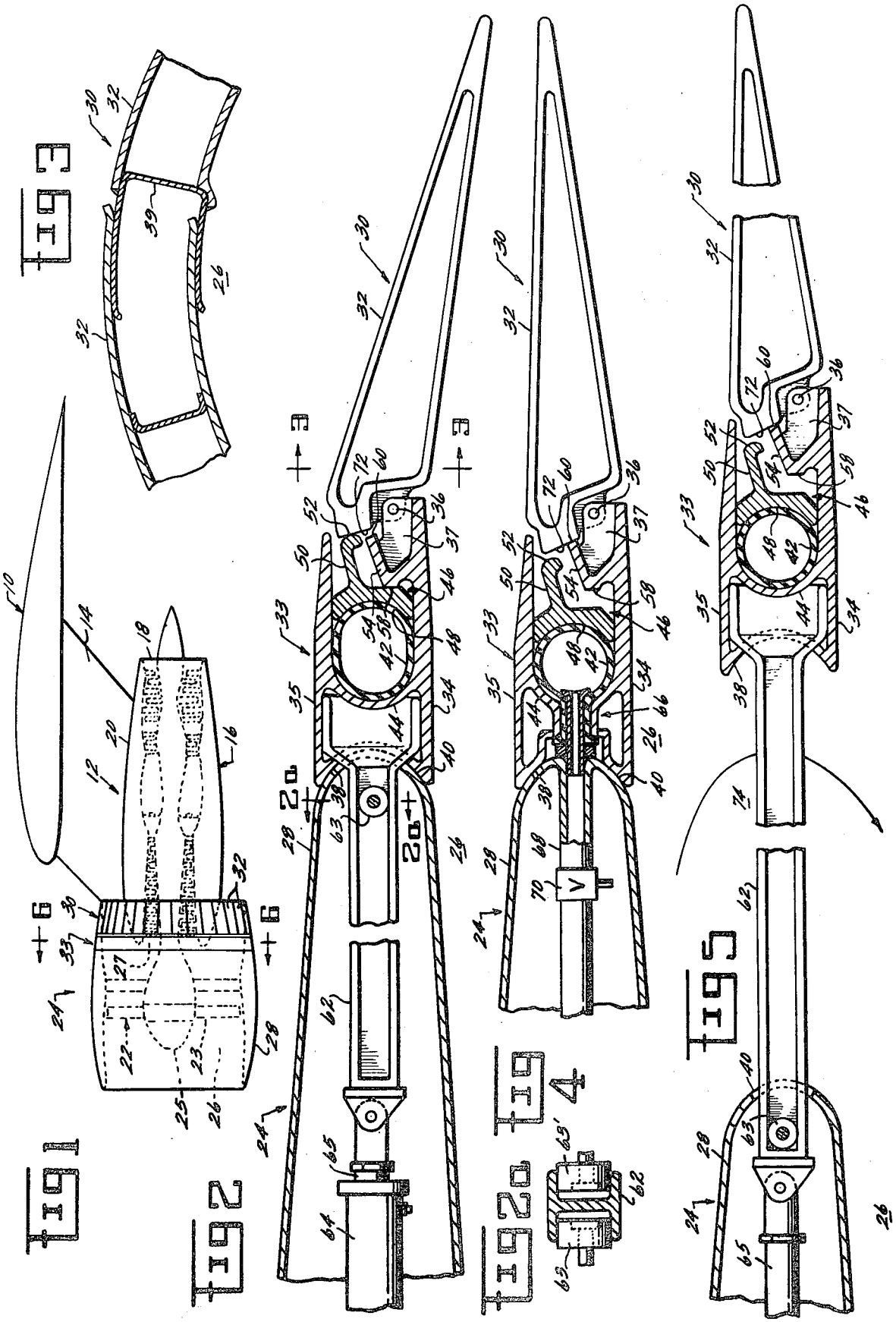
FIG 1
FIG 2
FIG 2a
FIG 3
FIG 4
FIG 5