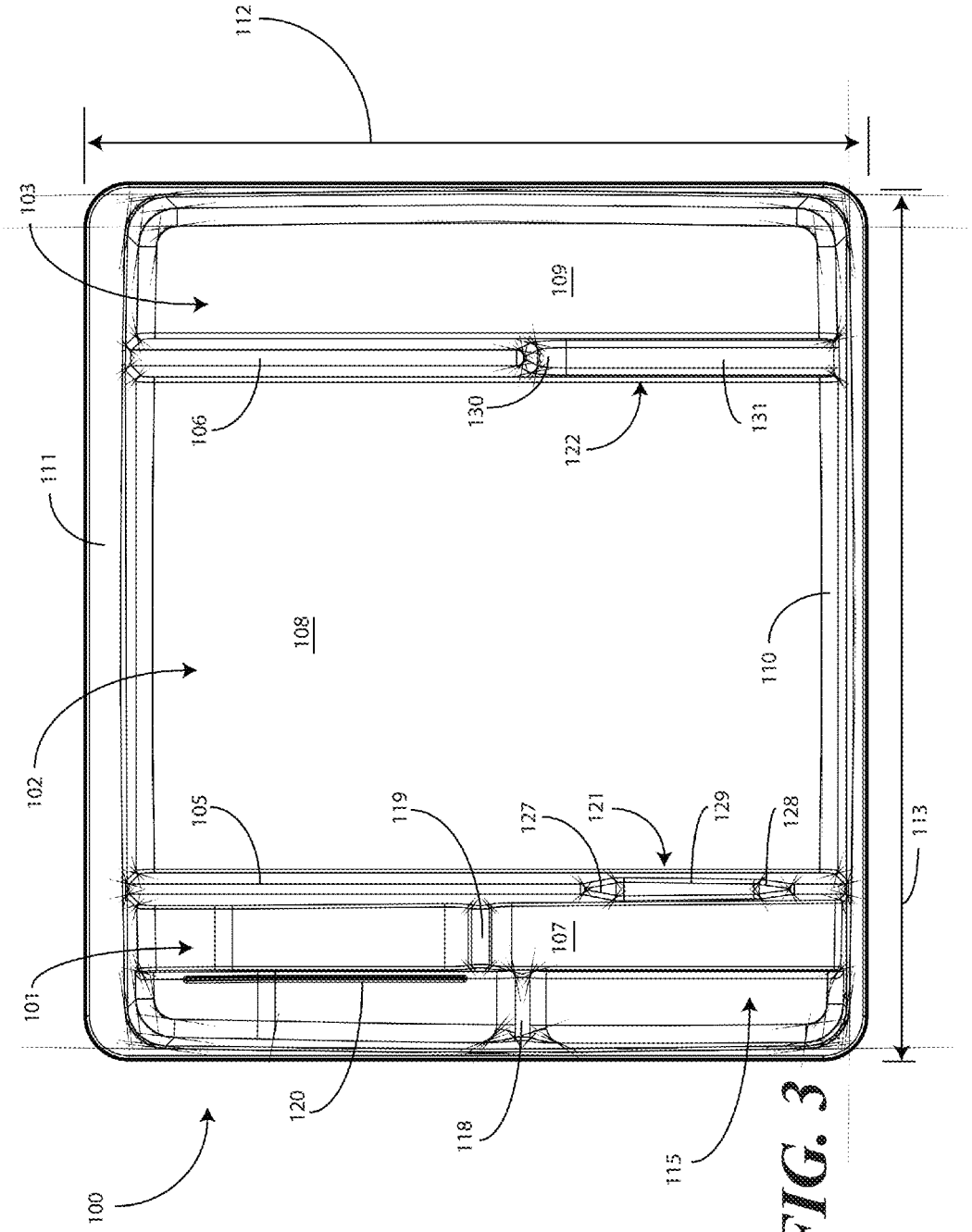
100
101
102
103
105
106
107
108
109
110
111
112
113
115
118
119
120
121
122
127
128
129
130
131

FIG. 3