FIG. 26A

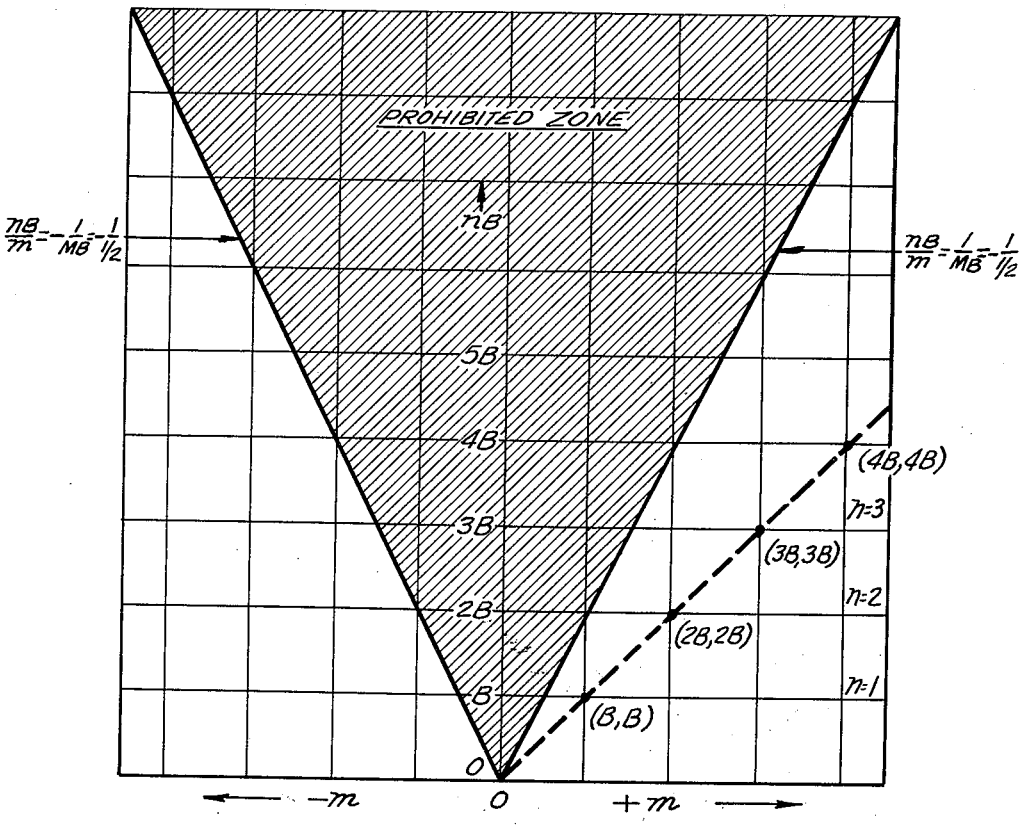
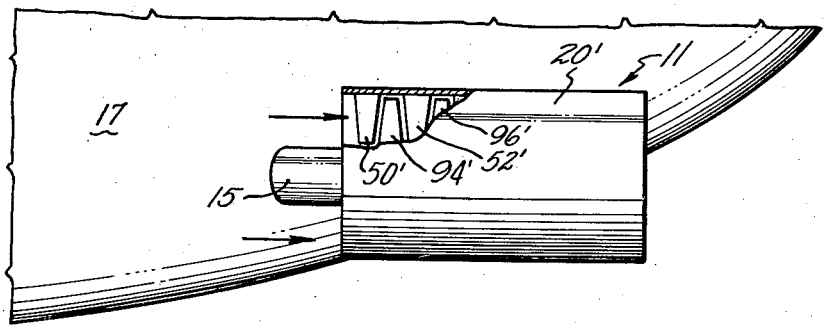
FIG. 19