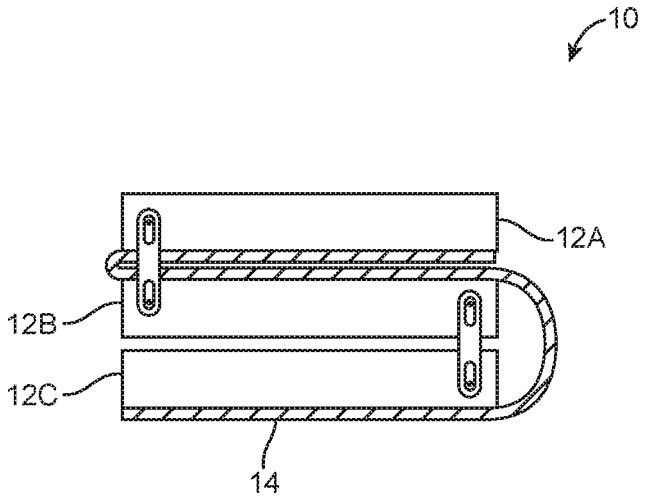

FIG. 24