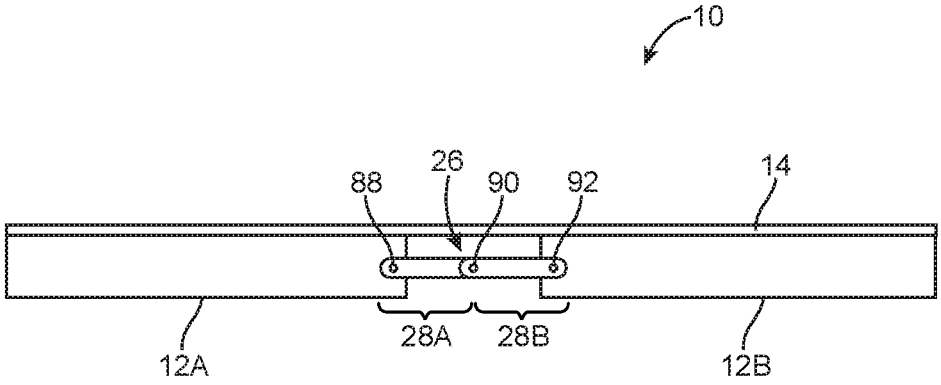
10
88
26
90
92
14
28A
28B
12A
12B

FIG. 10

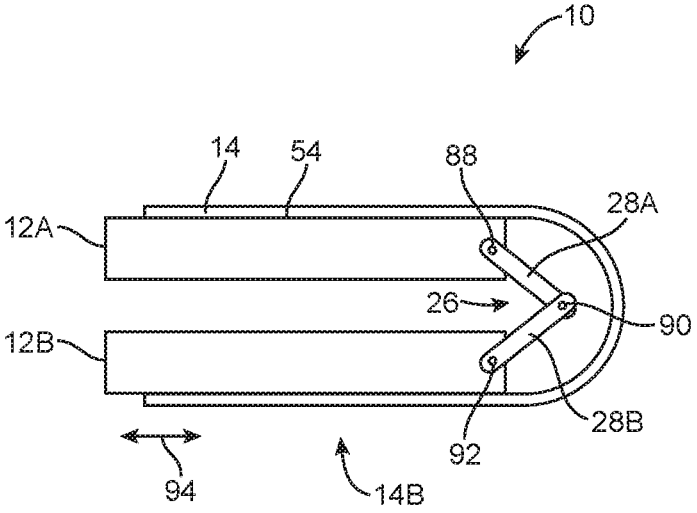
10
14
54
88
28A
12A
26
90
12B
28B
92
94
14B

FIG. 11