Fig. 2

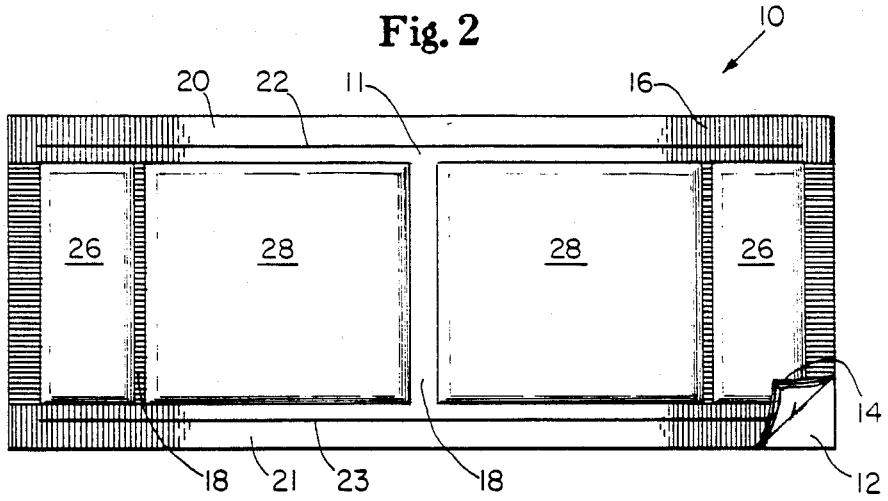
10
20
22
11
16
26
28
28
26
14
18
21
23
18
12

Fig. 1

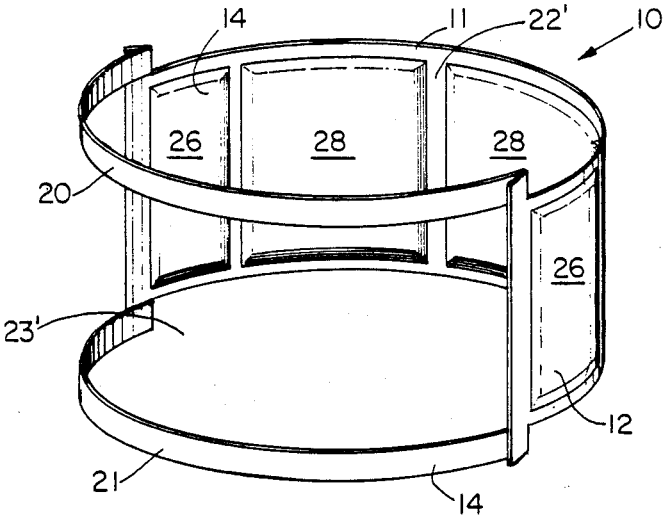
14
11
22'
10
26
28
28
20
26
23'
12
21
14