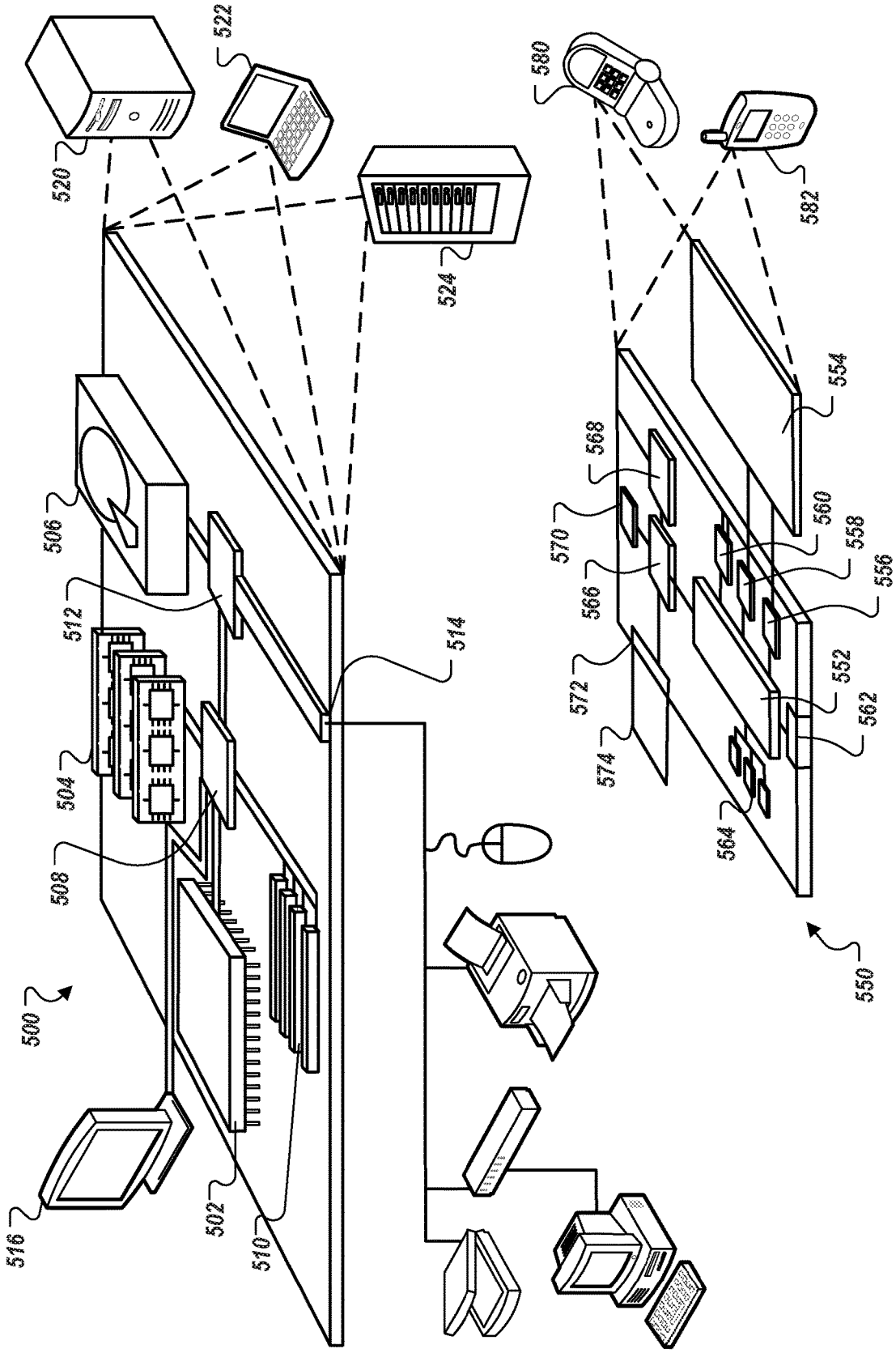
500
502
504
506
508
510
512
514
516
520
522
524
550
552
554
556
558
560
562
564
566
568
570
572
574
580
582

FIG. 5