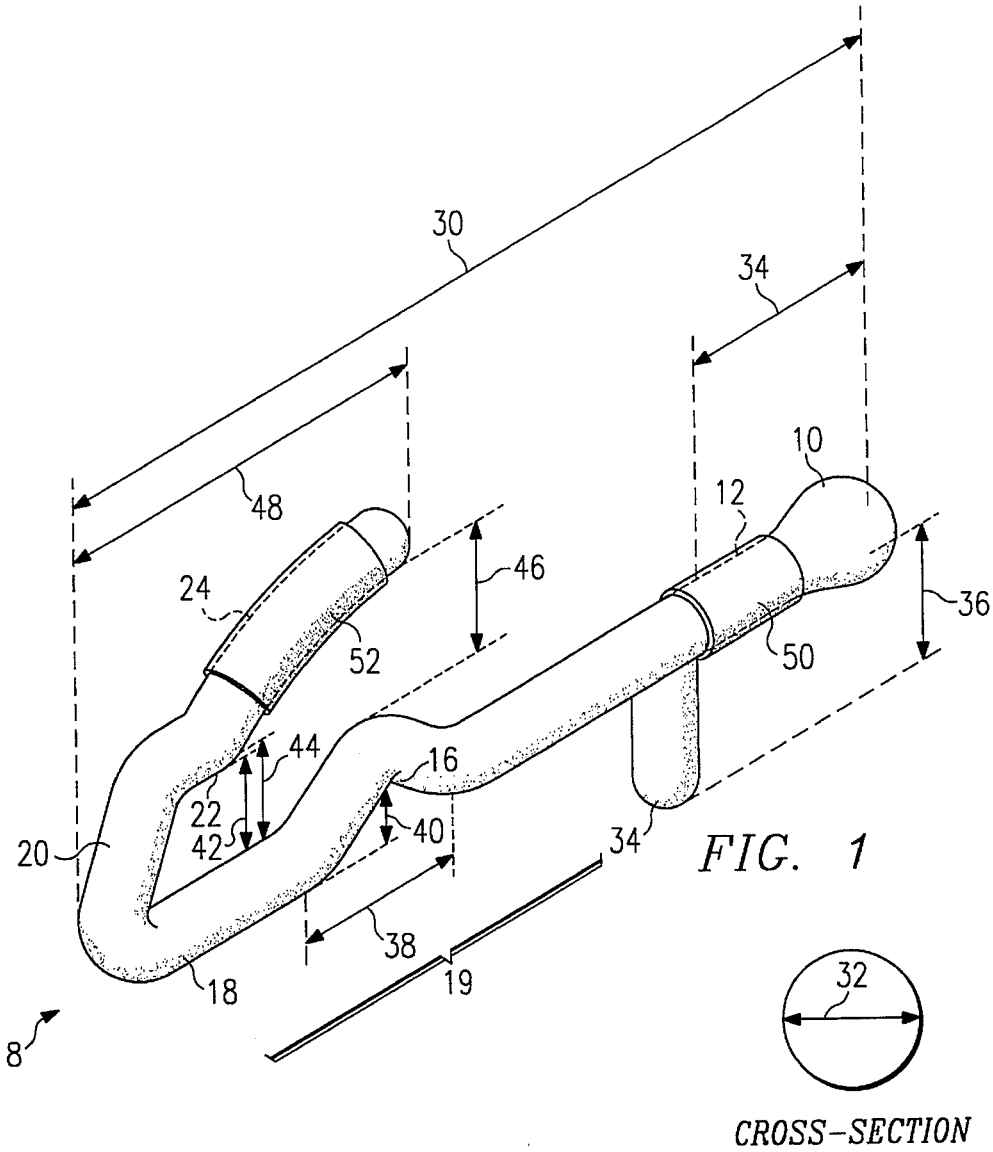
30
34
48
10
12
46
24
36
52
50
44
16
22
42
40
20
34
38
18
19
8
32
CROSS-SECTION

FIG. 1

FIG. 2

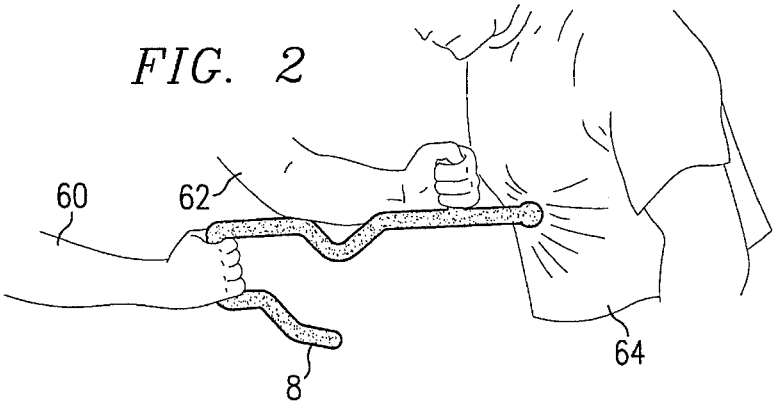
60
62
64
8