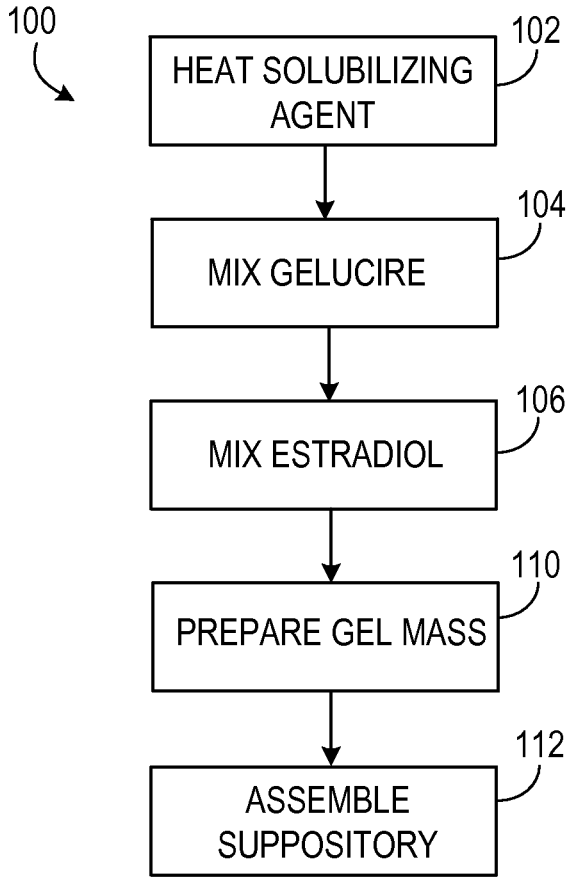
100
HEAT SOLUBILIZING AGENT
102
MIX GELUCIRE
104
MIX ESTRADIOL
106
PREPARE GEL MASS
110
ASSEMBLE SUPPOSITORY
112

FIG. 1

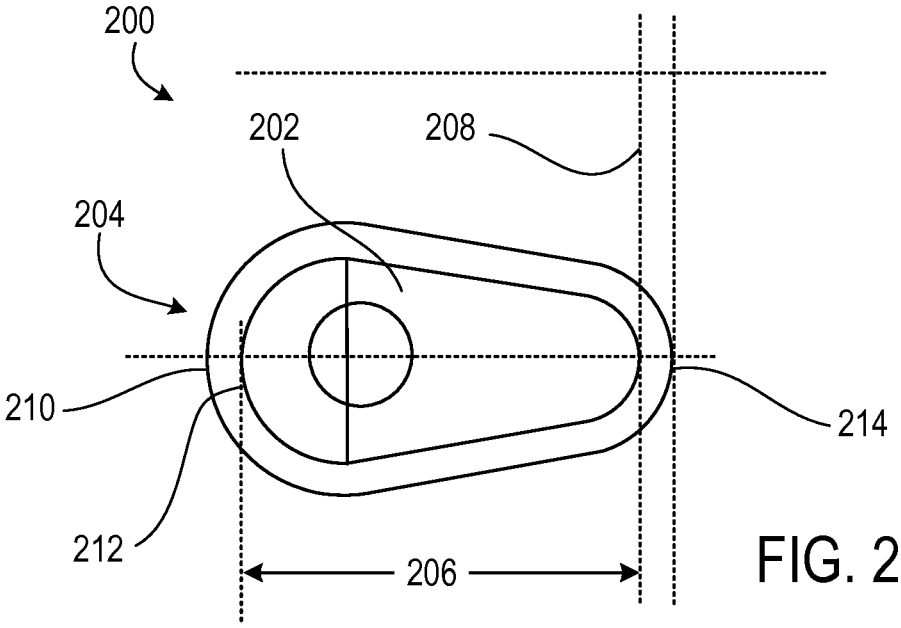
200
202
208
204
210
214
212
206

FIG. 2