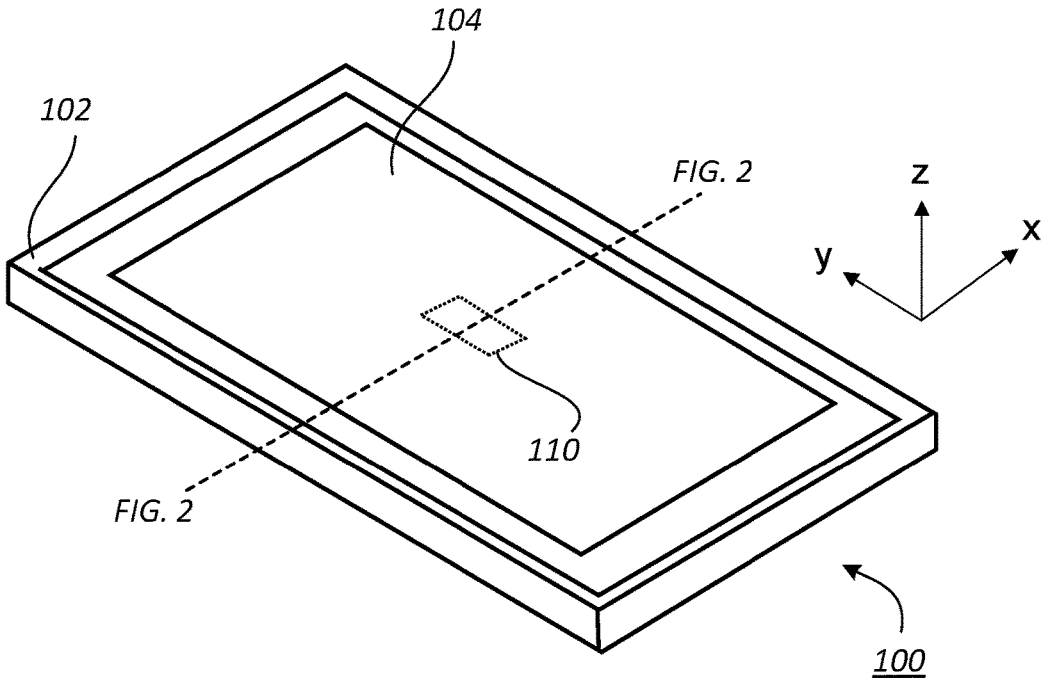
104
102
FIG. 2
z
x
y
110
FIG. 2
100

FIG. 1

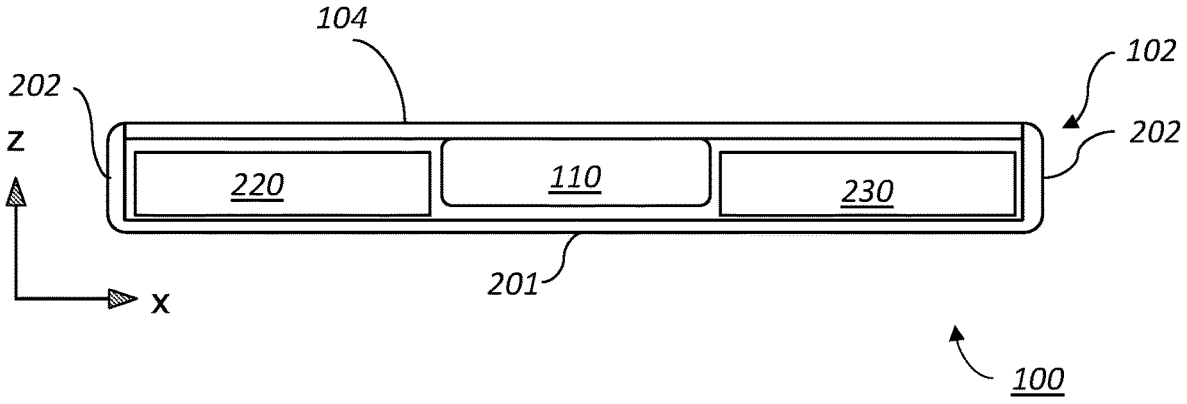
104
102
202
202
z
220
110
230
201
x
100

FIG. 2