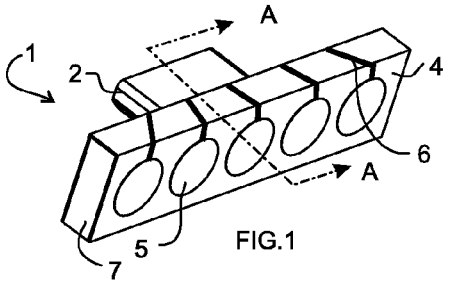

FIG.1

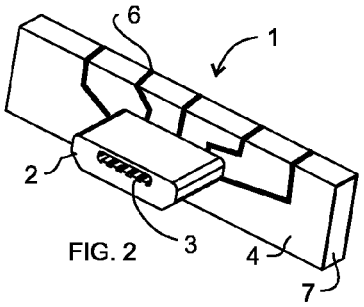

FIG. 2

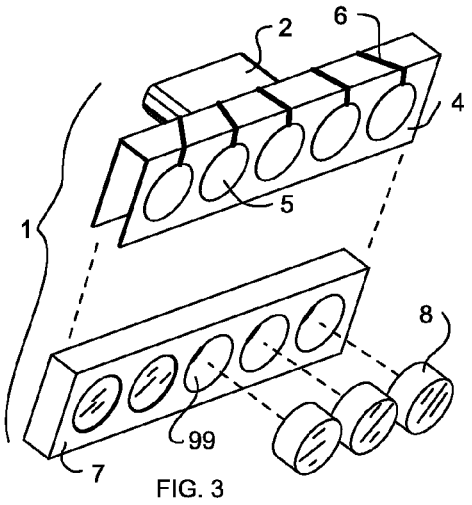

FIG. 3

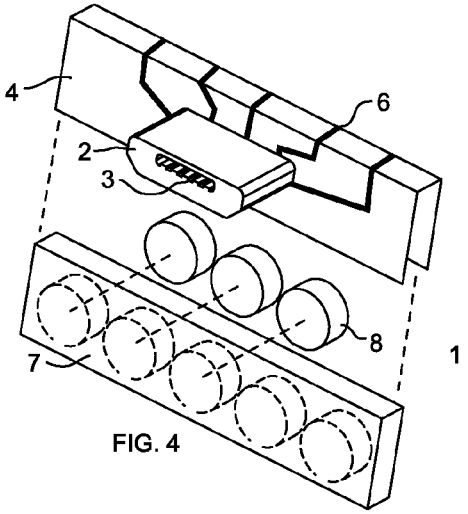

FIG. 4

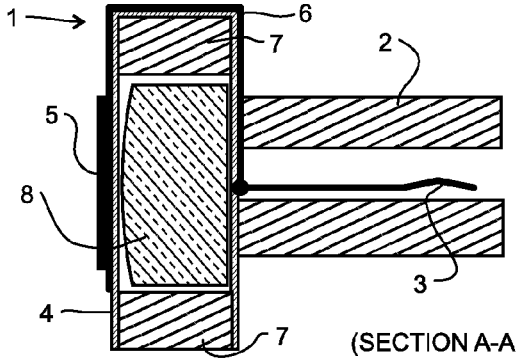

FIG. 5

(SECTION A-A OF FIG.1)

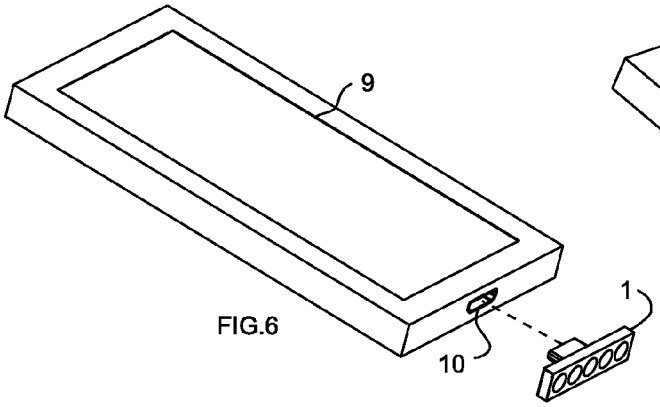

FIG.6

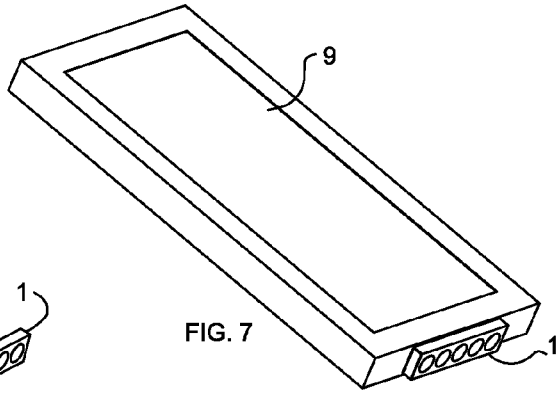

FIG. 7