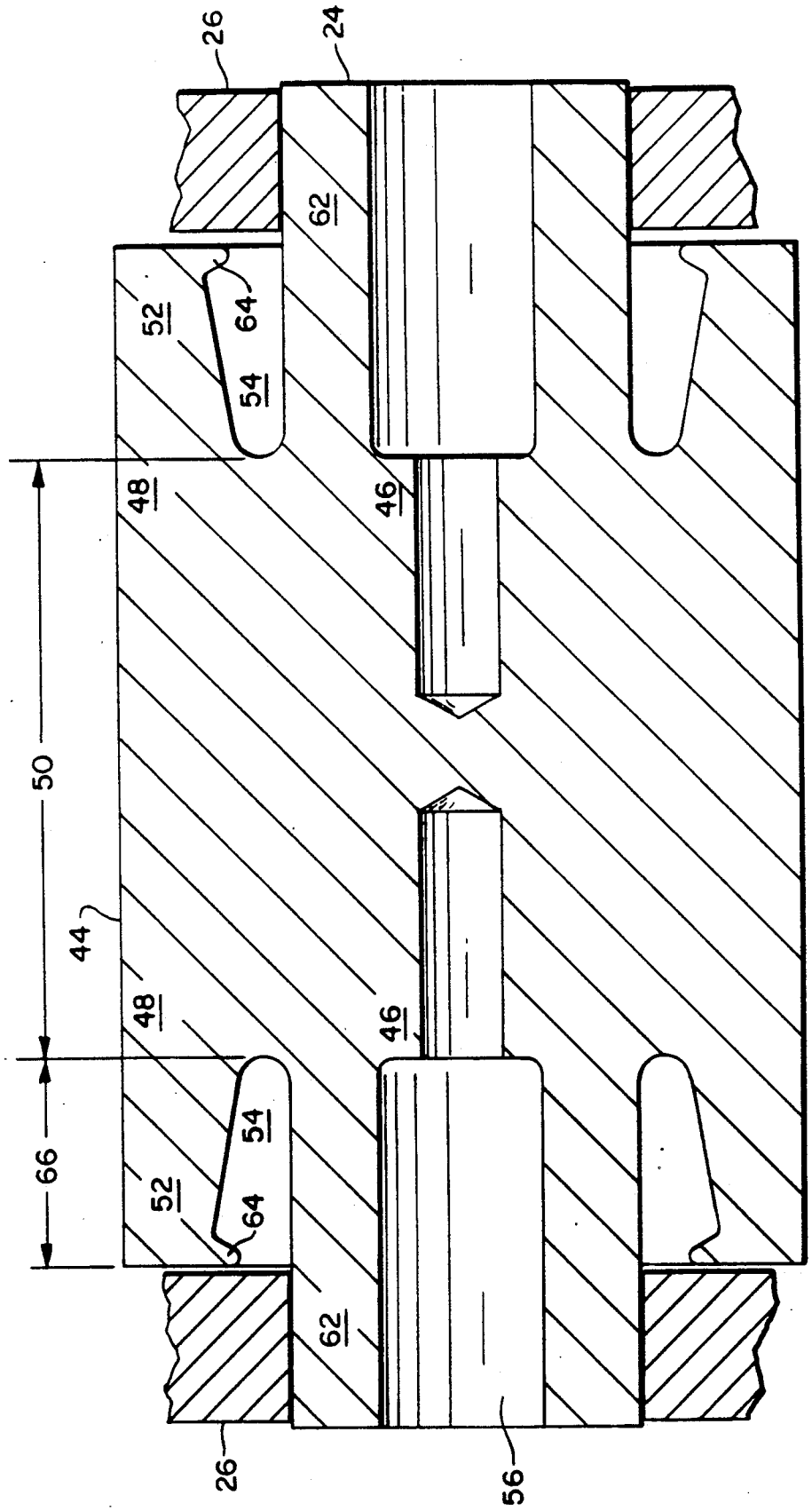


FIG. 3