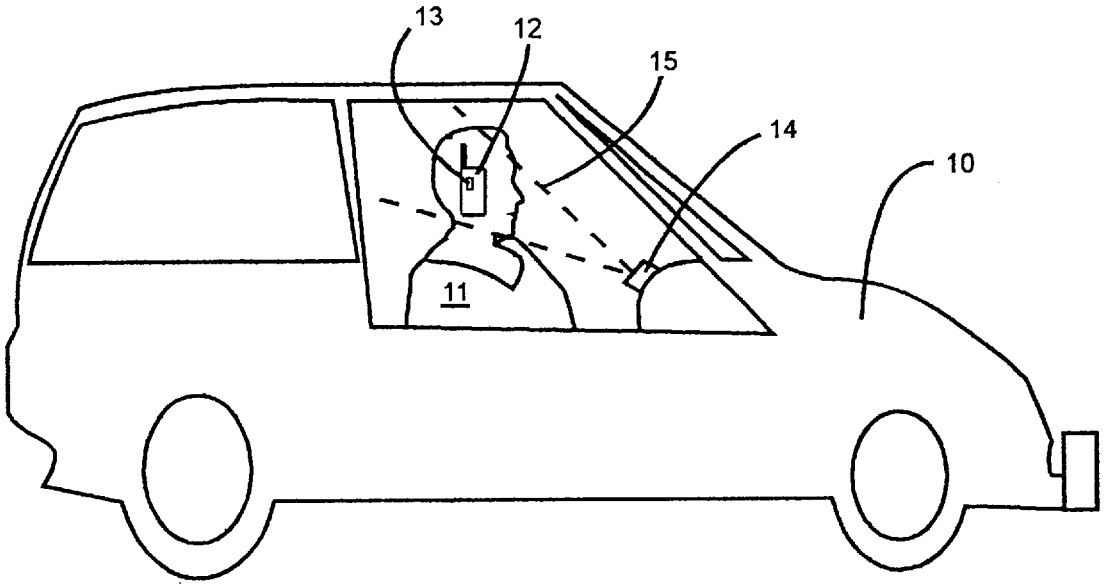

FIG.1

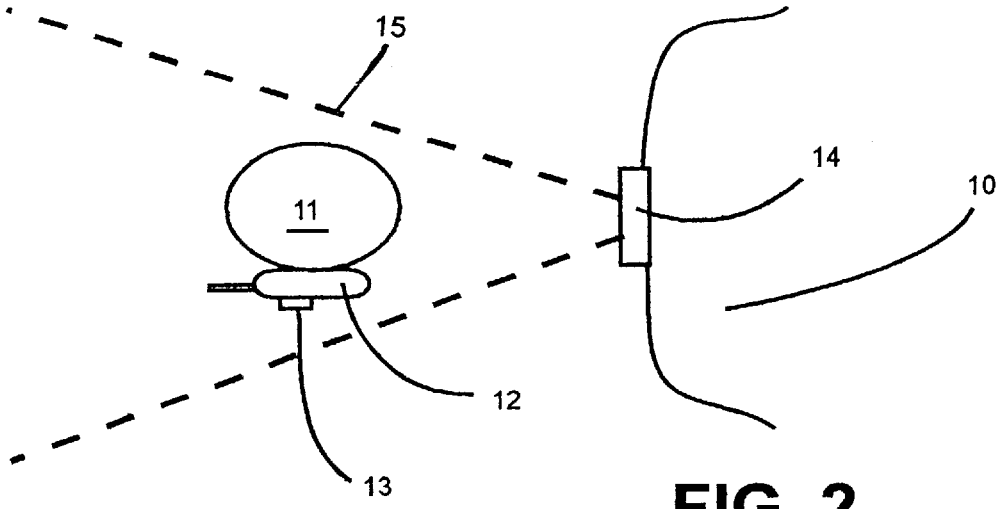

FIG, 2