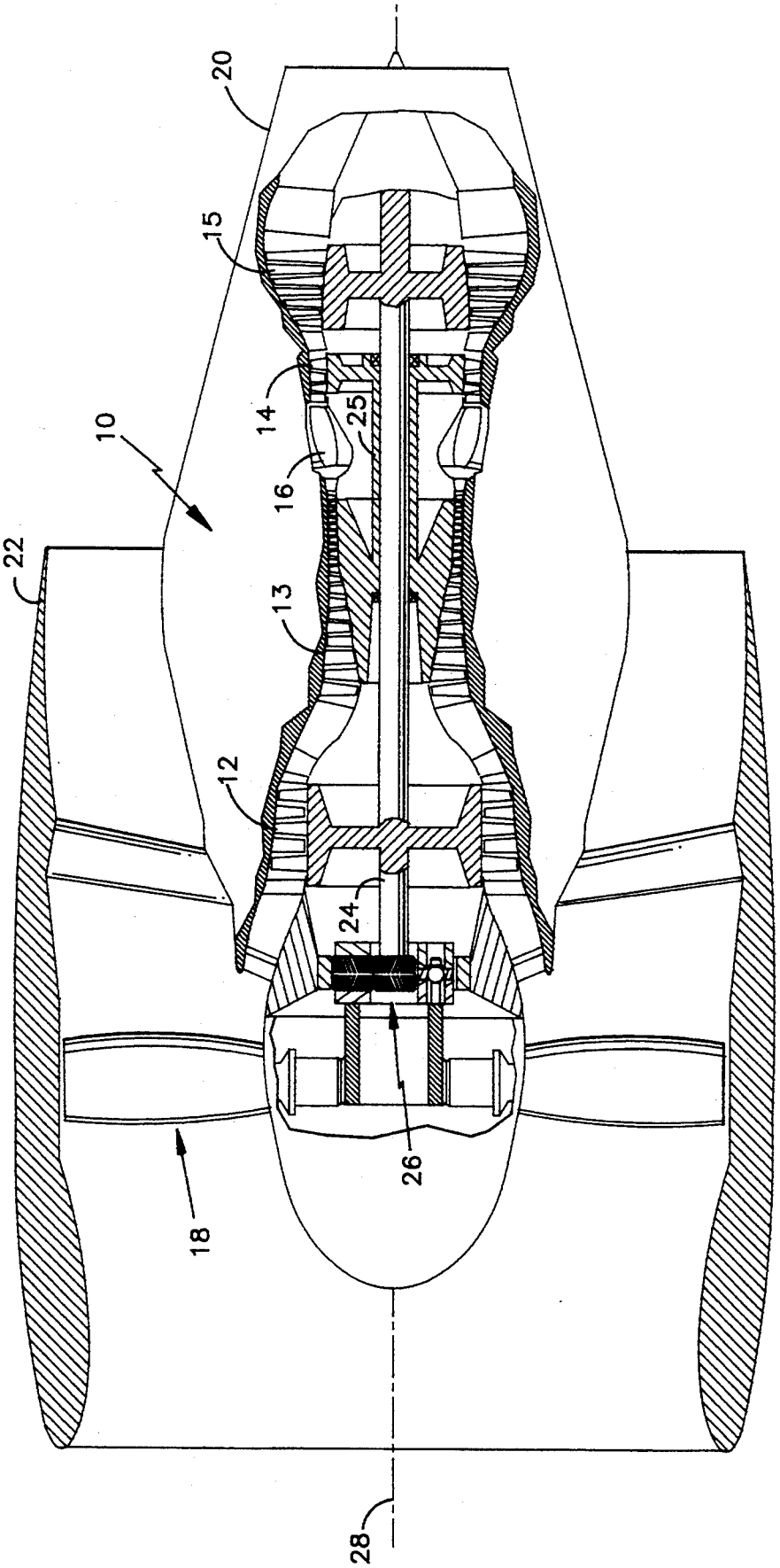

fig. 1