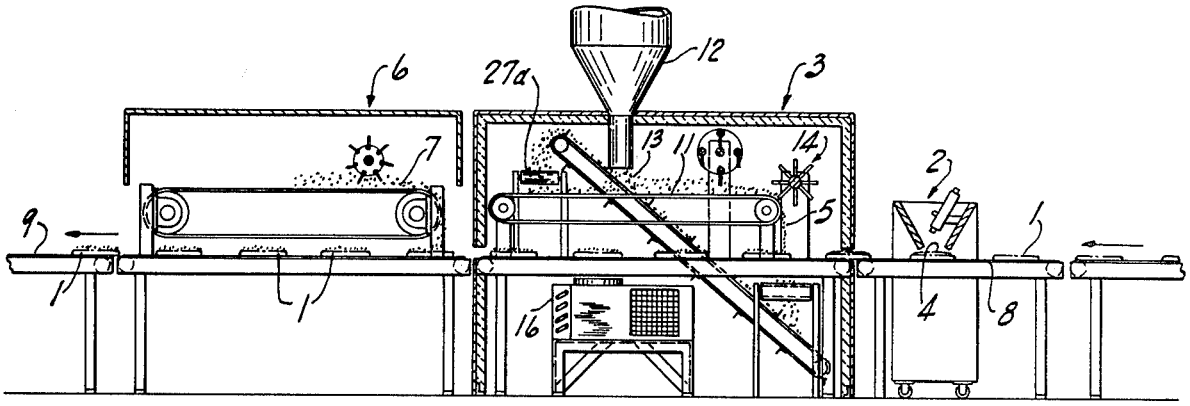
6
27a
12
3
7
13
11
14
2
9
5
1
1
1
16
4
8

Fig. 1

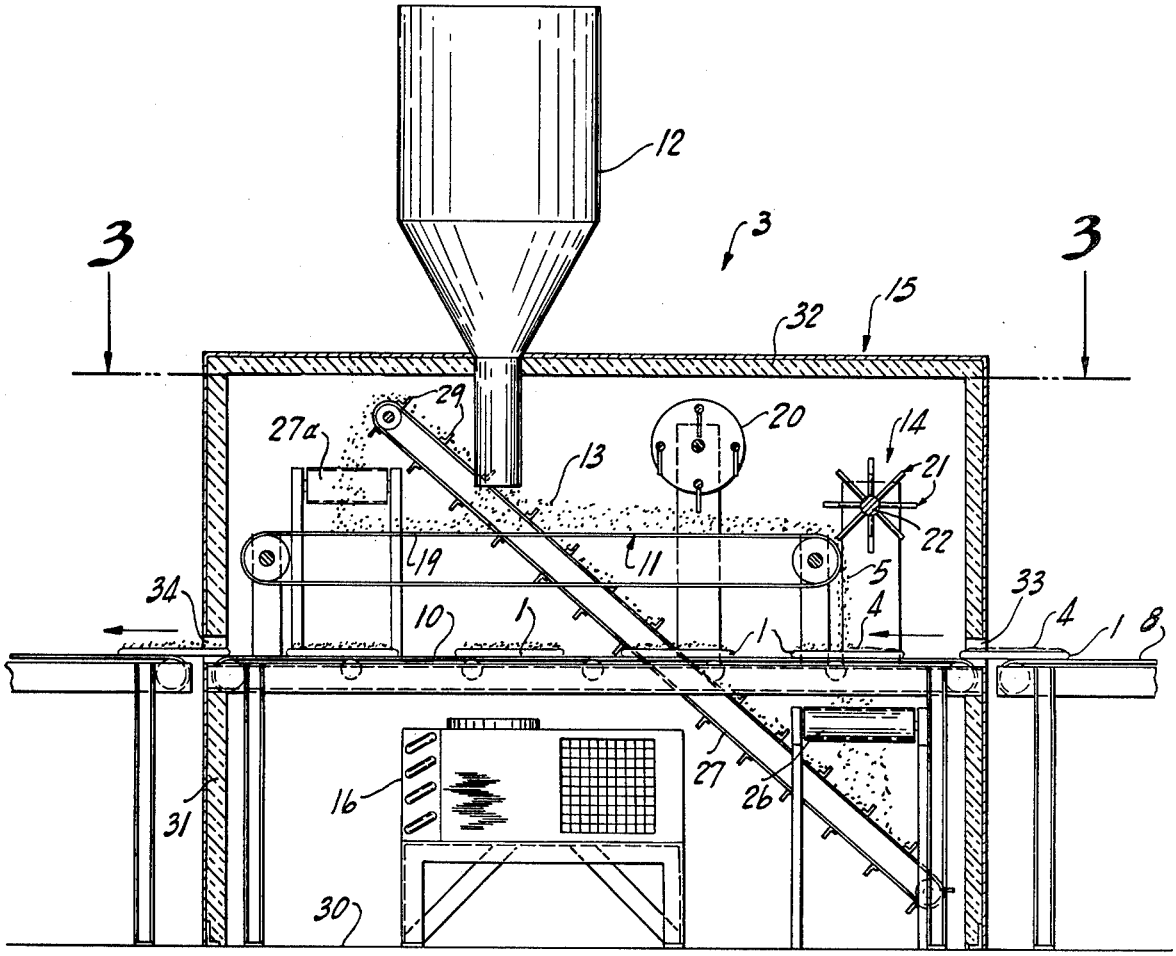
12
3
3
3
32
15
29
27a
20
14
13
21
22
19
11
5
34
10
1
4
33
4
1
8
1
16
27
26
31
30

Fig. 2