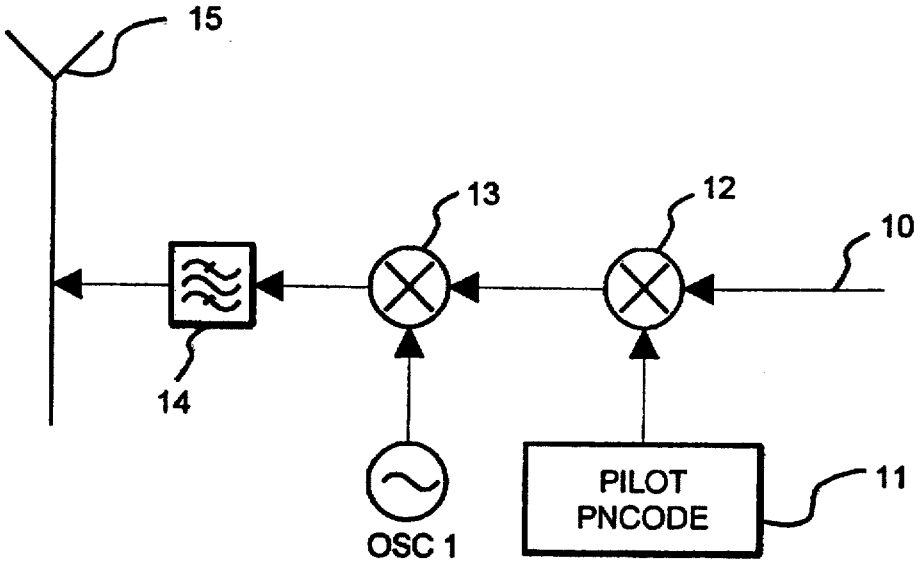

PRIOR ART

Fig. 1

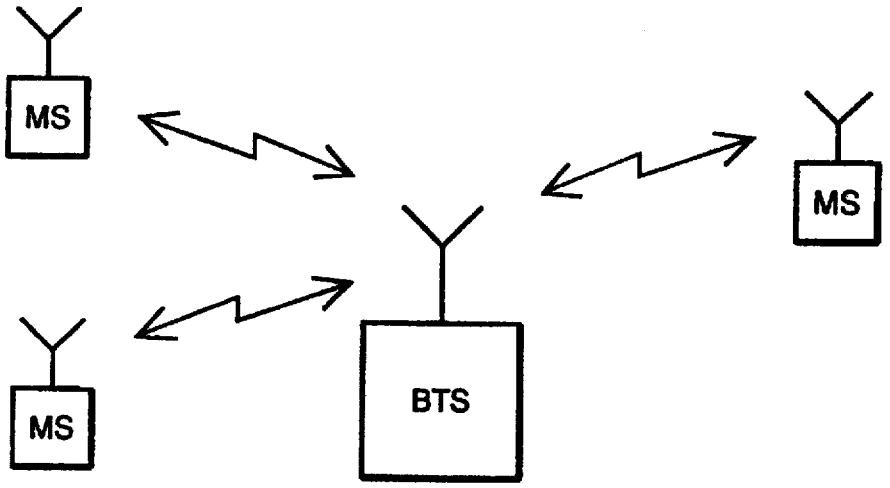

Fig. 2