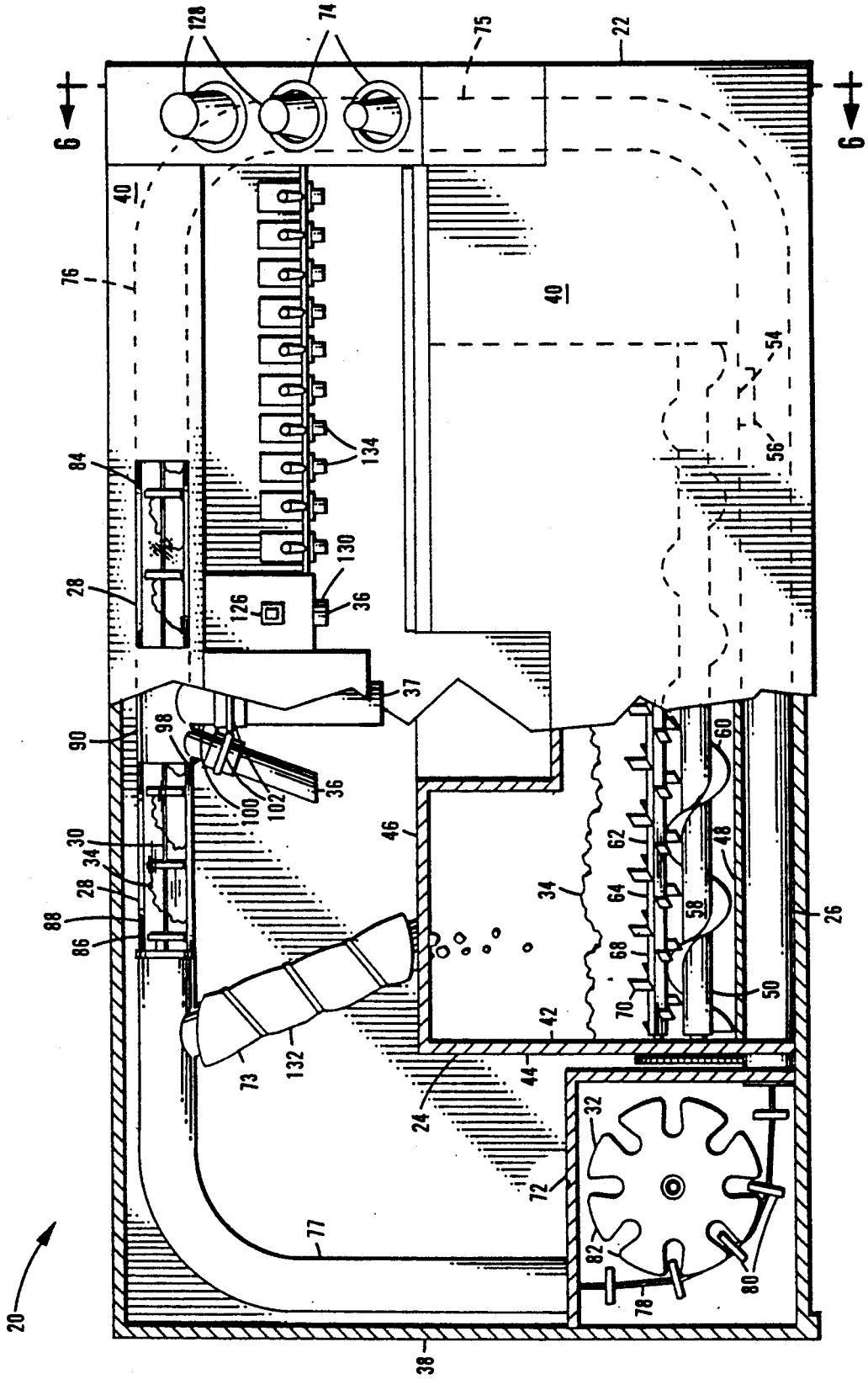
128
74
75
22
6
6
40
76
40
54
56
84
134
130
28
126
36
37
90
98
100
102
36
30
34
28
88
86
46
34
62
64
68
70
60
48
58
50
26
42
44
24
73
132
32
72
77
82
78
80
20
38

FIG. 1