FIG. 1

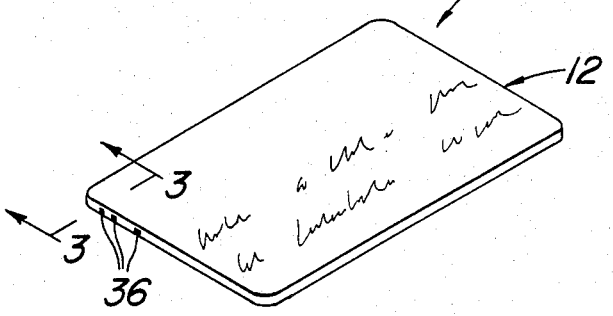

FIG. 3

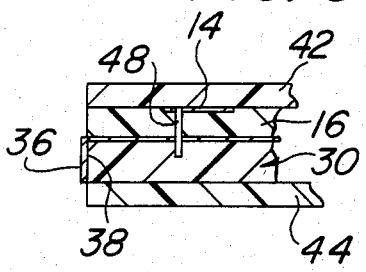

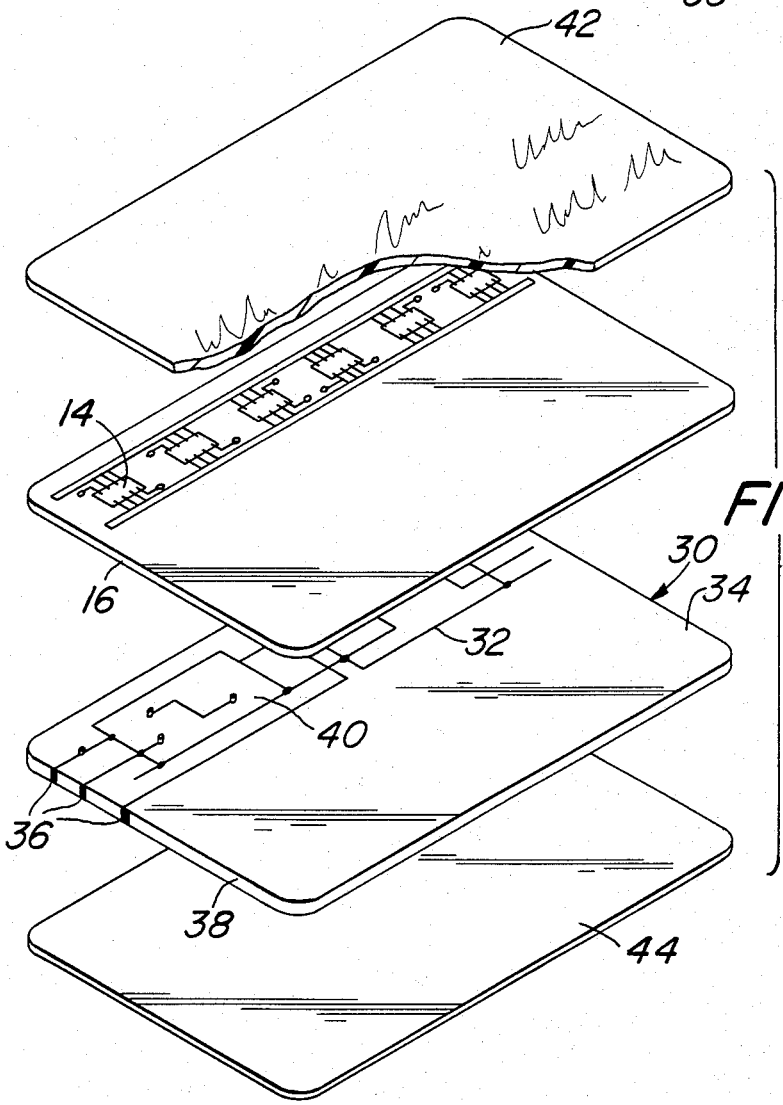

FIG. 2