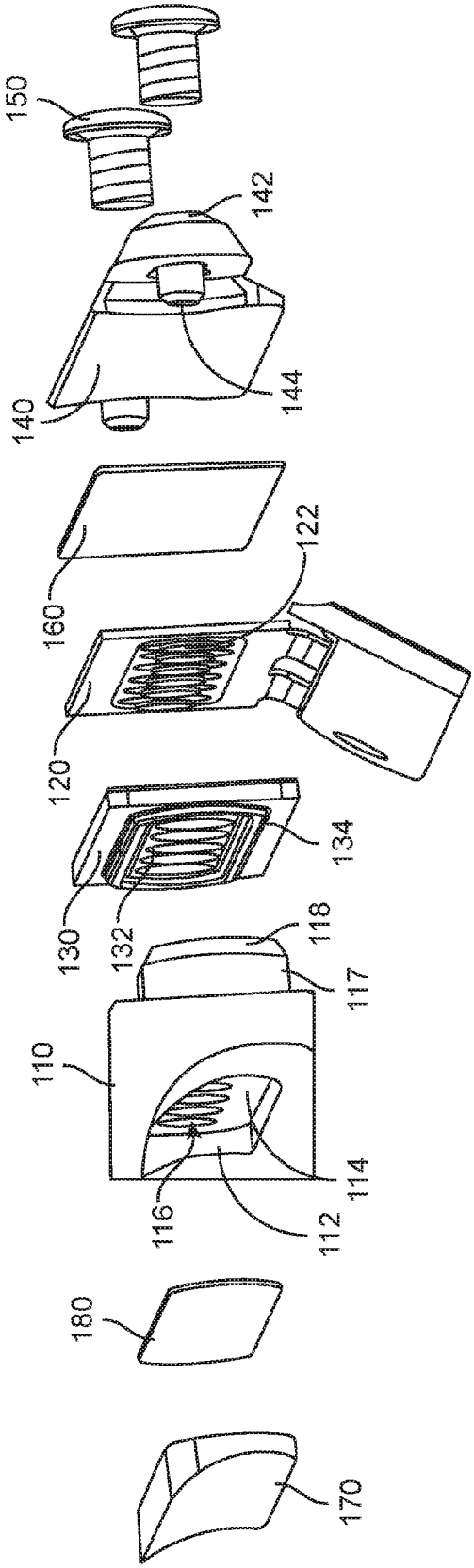
150
142
140
144
160
122
120
134
130
132
118
117
110
114
116
112
180
170

FIG. 1