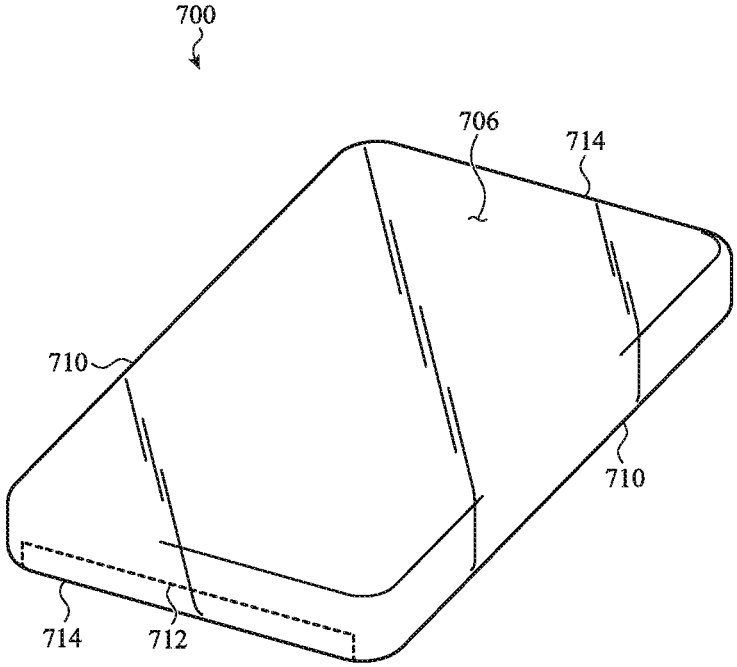

FIG. 7B