FIG.4

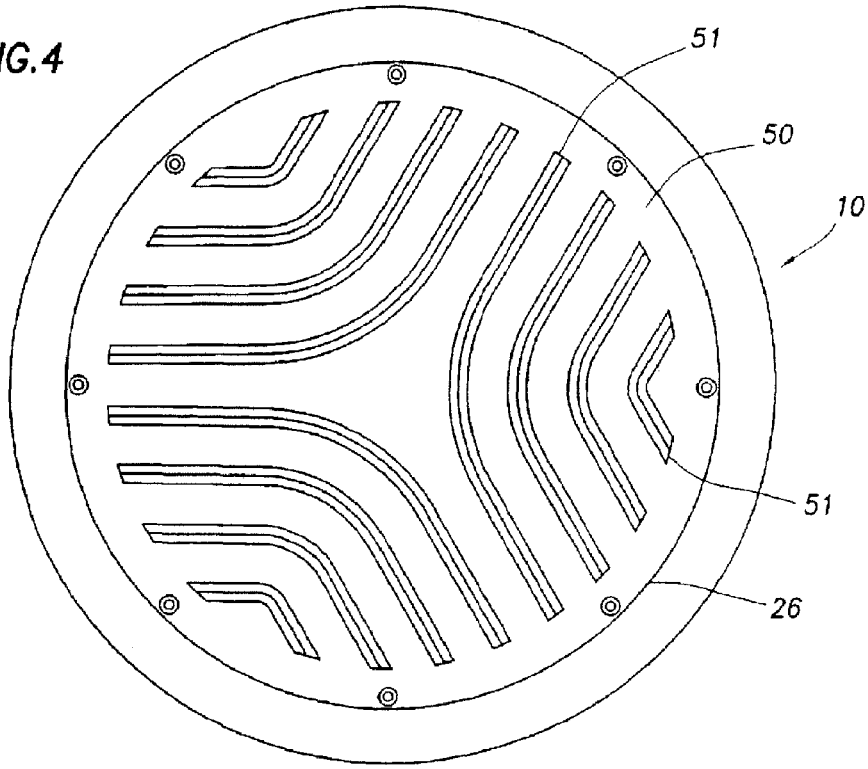

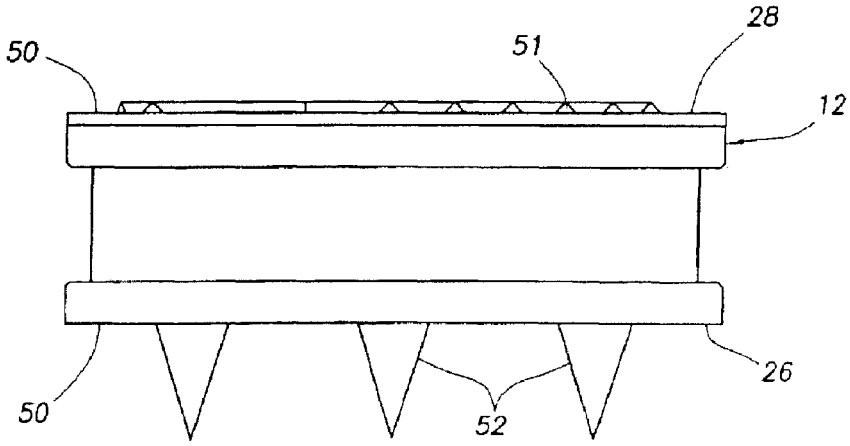

FIG.3