FIG. 1

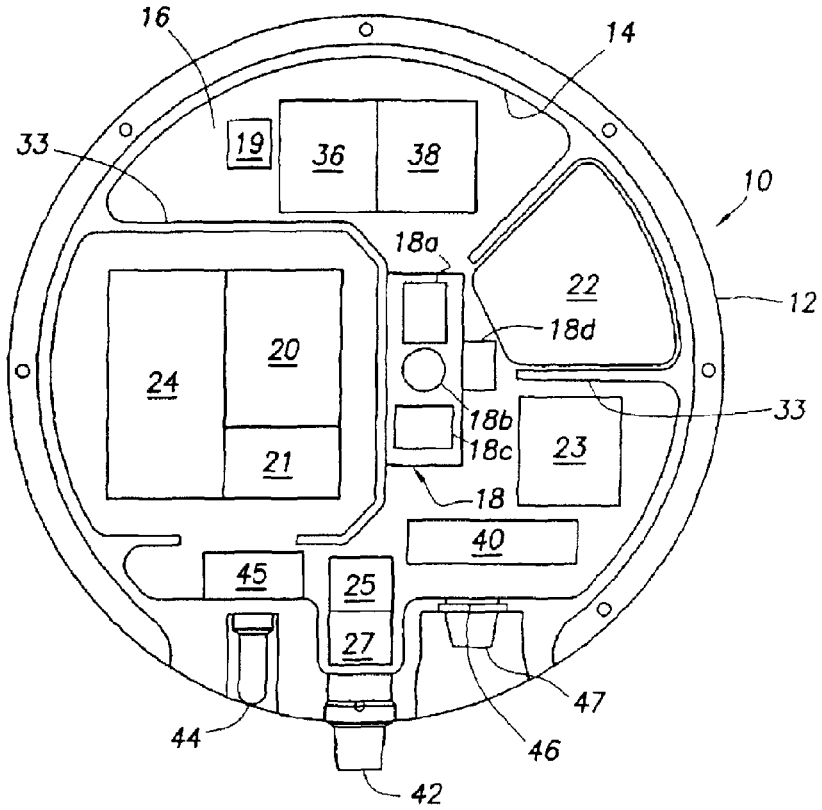
16
14
33
19
36
38
10
18a
22
12
18d
24
20
33
18b
18c
23
21
18
40
45
25
27
47
44
46
42

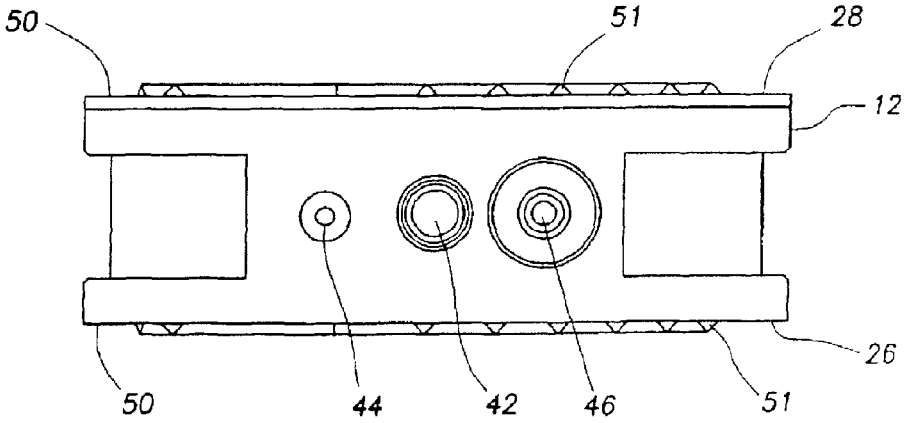
50
51
28
12
26
50
44
42
46
51

FIG. 2