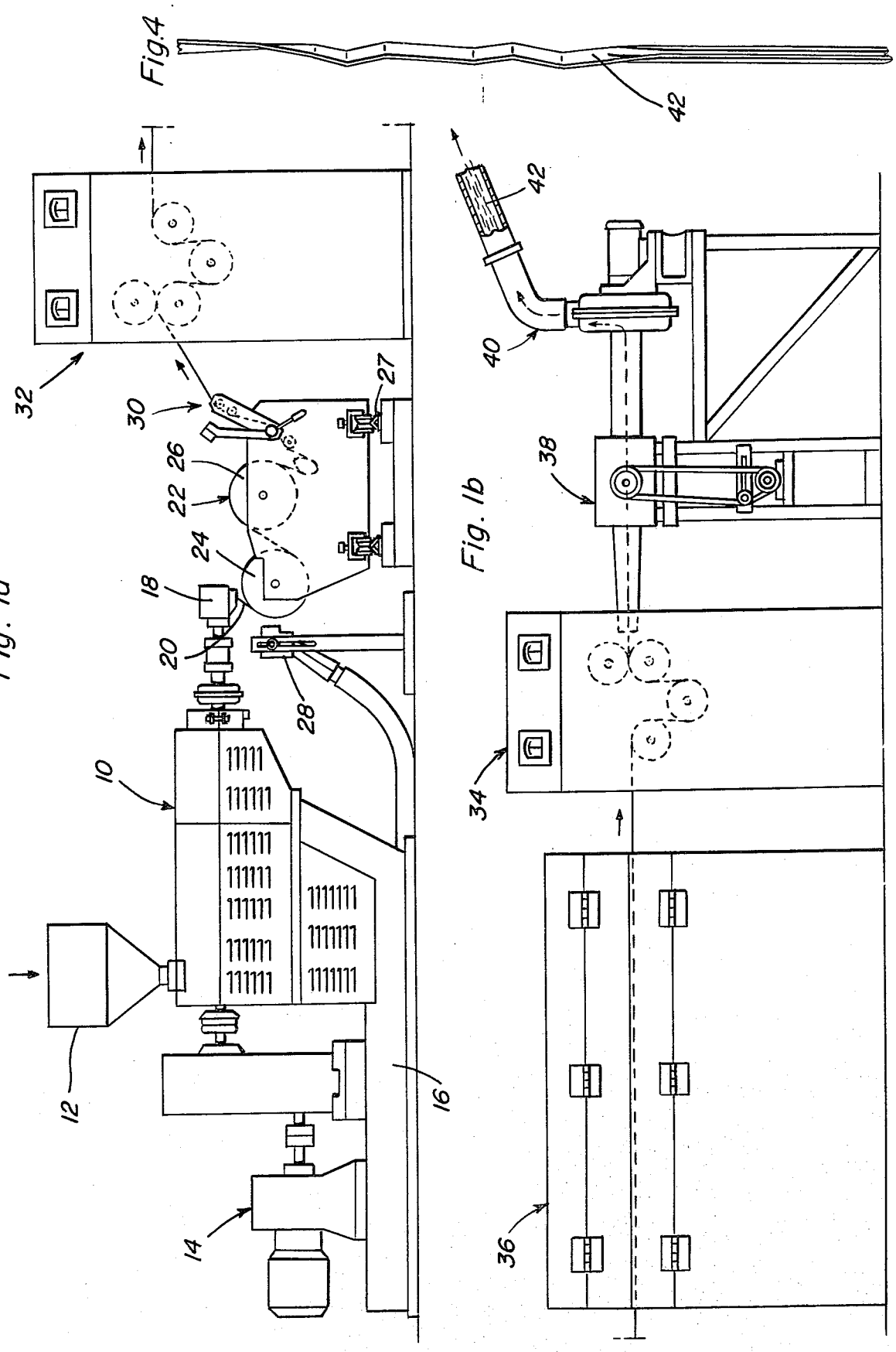
Fig. 1a
Fig. 1b
Fig. 4
10
12
14
16
18
20
22
24
26
27
28
30
32
34
36
38
40
42