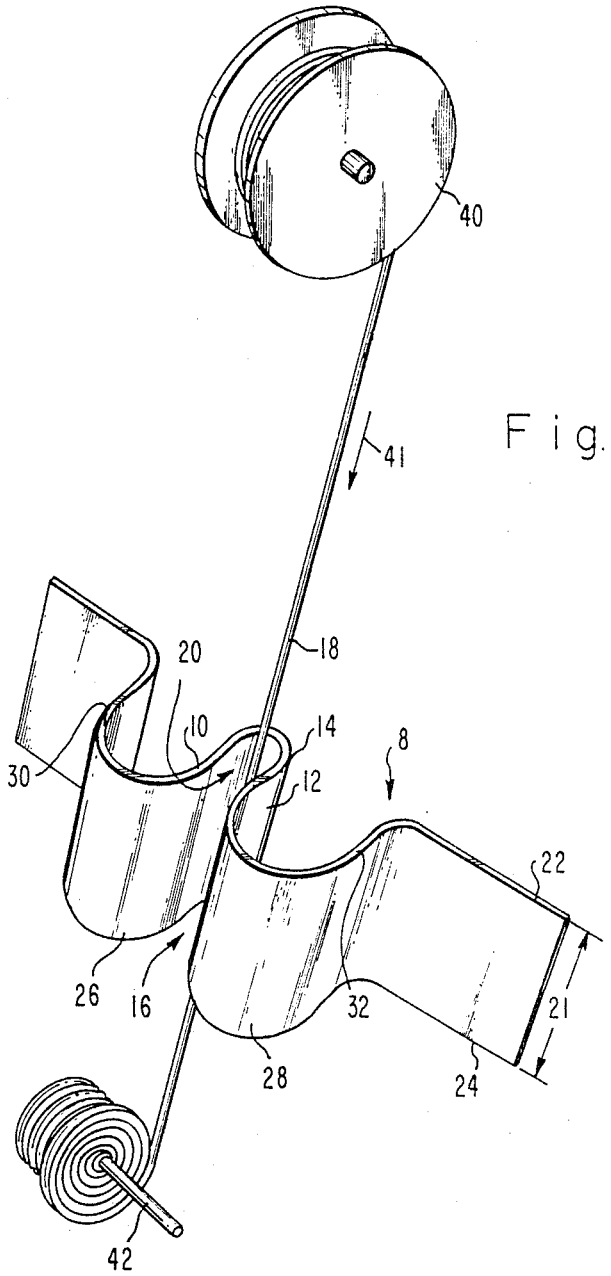

Fig. 1.