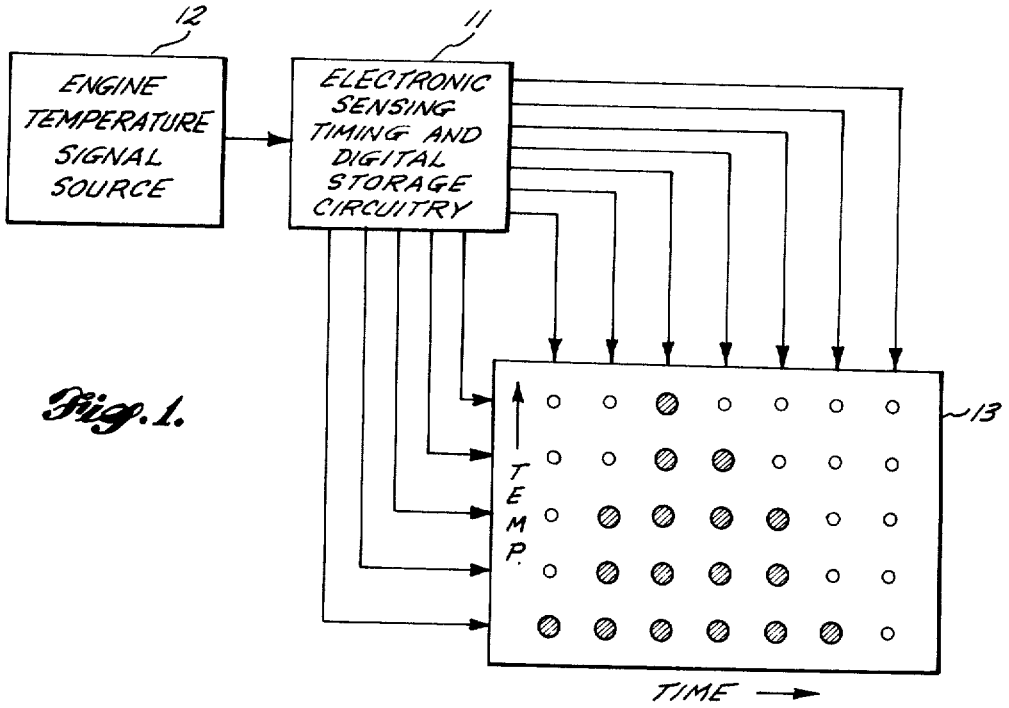

Fig. 1.

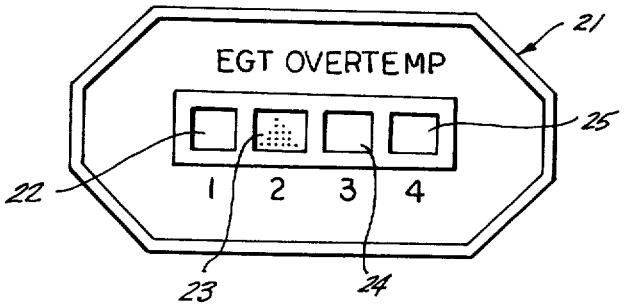

Fig. 4.

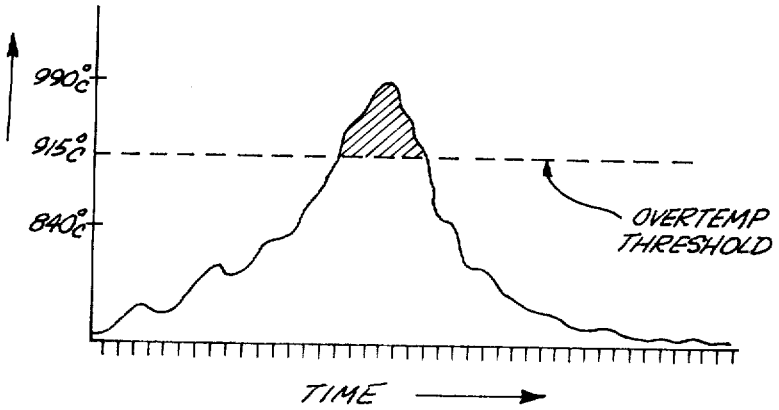

Fig. 5.