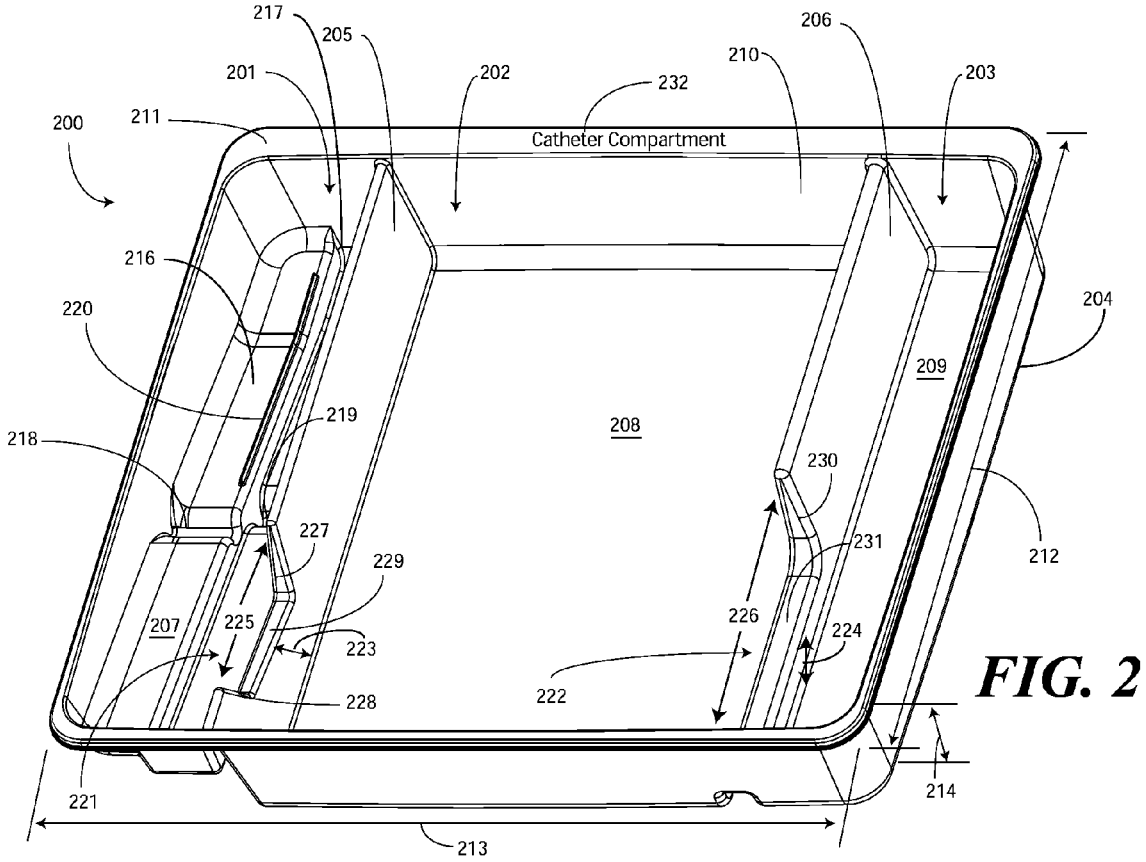
217
205
206
210
201
202
232
203
200
211
Catheter Compartment
216
204
220
209
219
208
218
230
227
231
212
229
207
225
226
224
223
222
228
221
214
213

FIG. 2