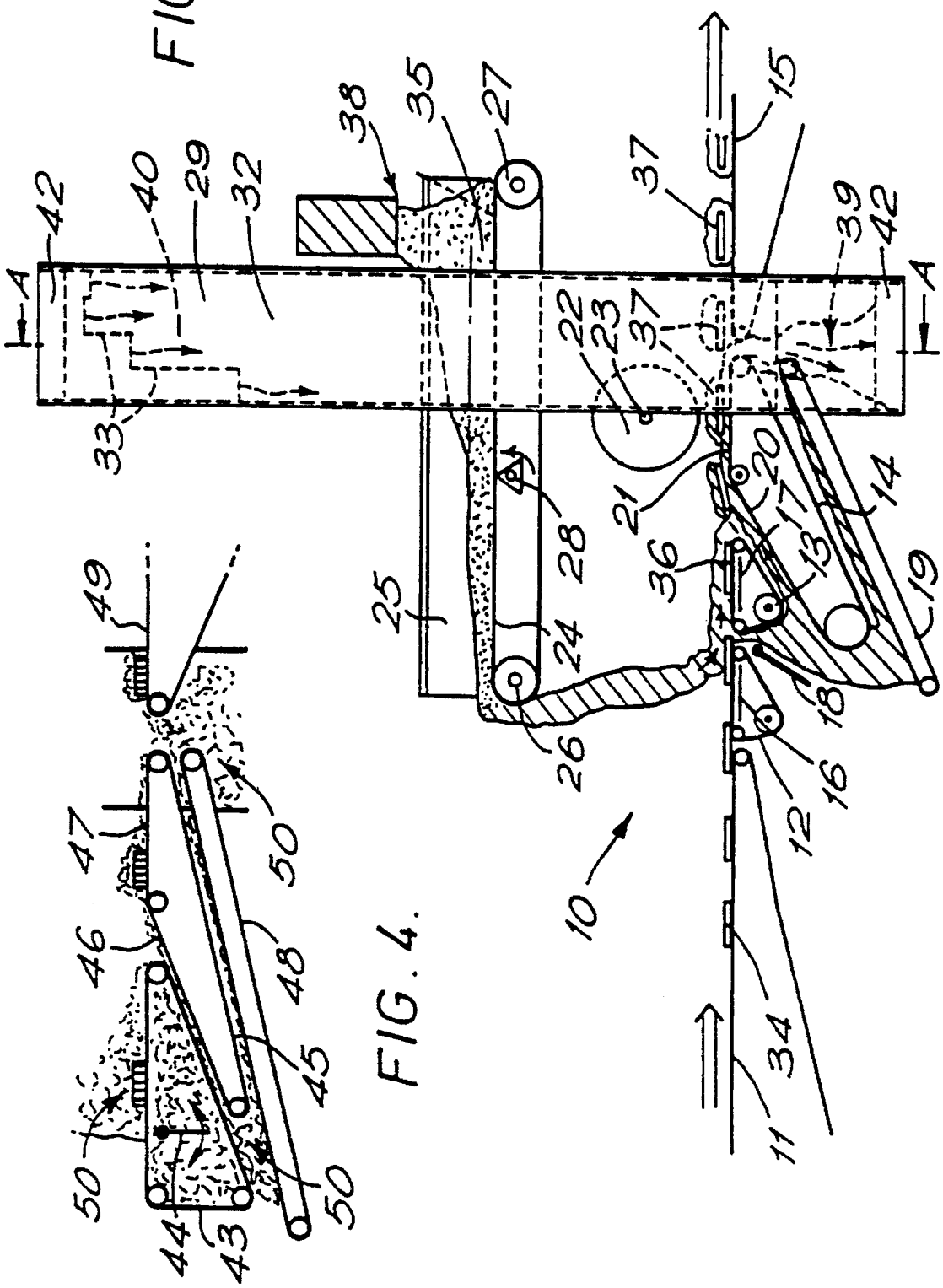
FIG. 1.
FIG. 4.
10
11
12
13
14
15
16
17
18
19
20
21
22
23
24
25
26
27
28
29
32
33
34
35
36
37
38
39
40
42
43
44
45
46
47
48
49
50
A
A