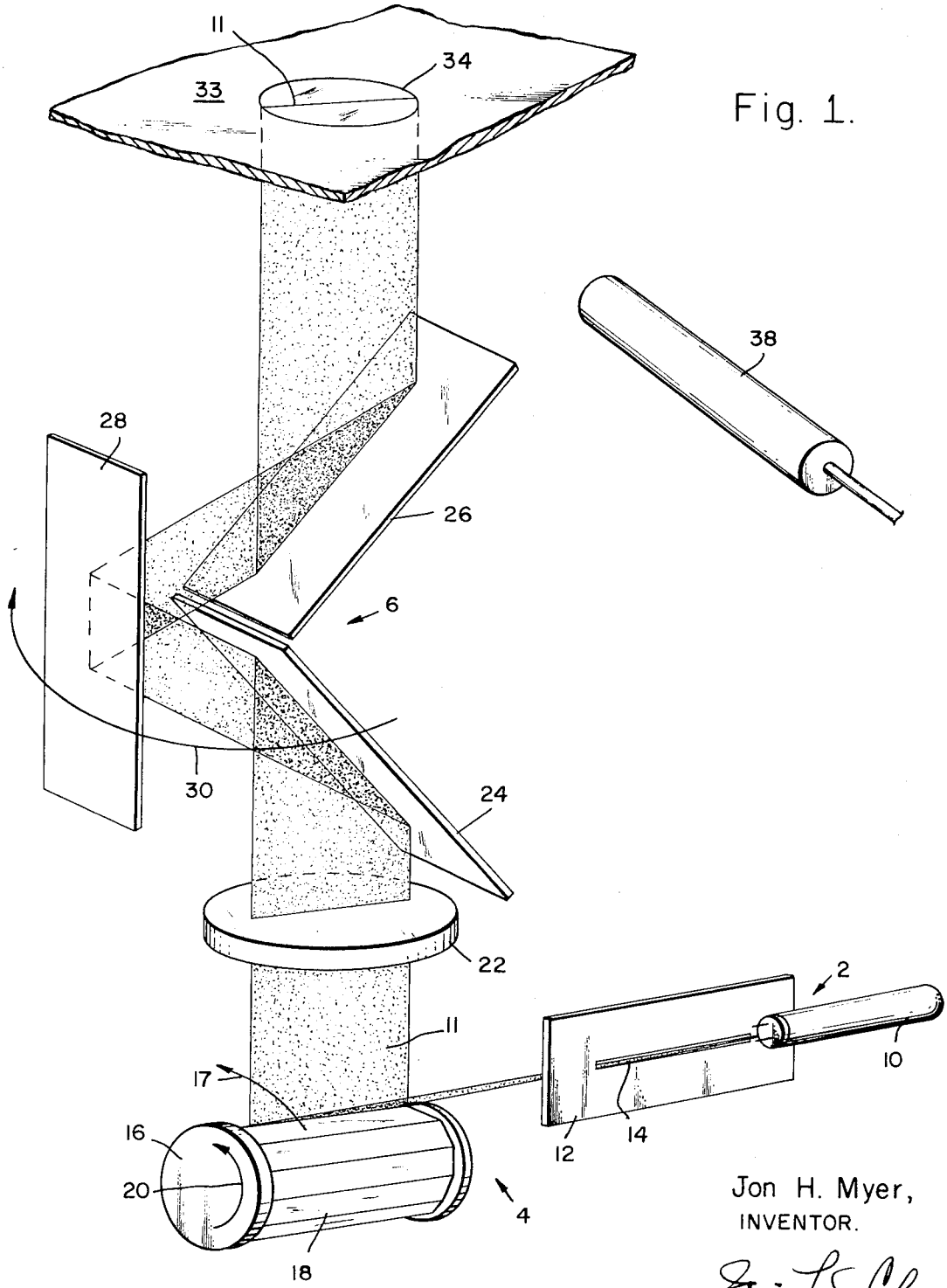

Fig. 1.

Jon H. Myer,
INVENTOR.

Eric T. S. Chung
ATTORNEY.