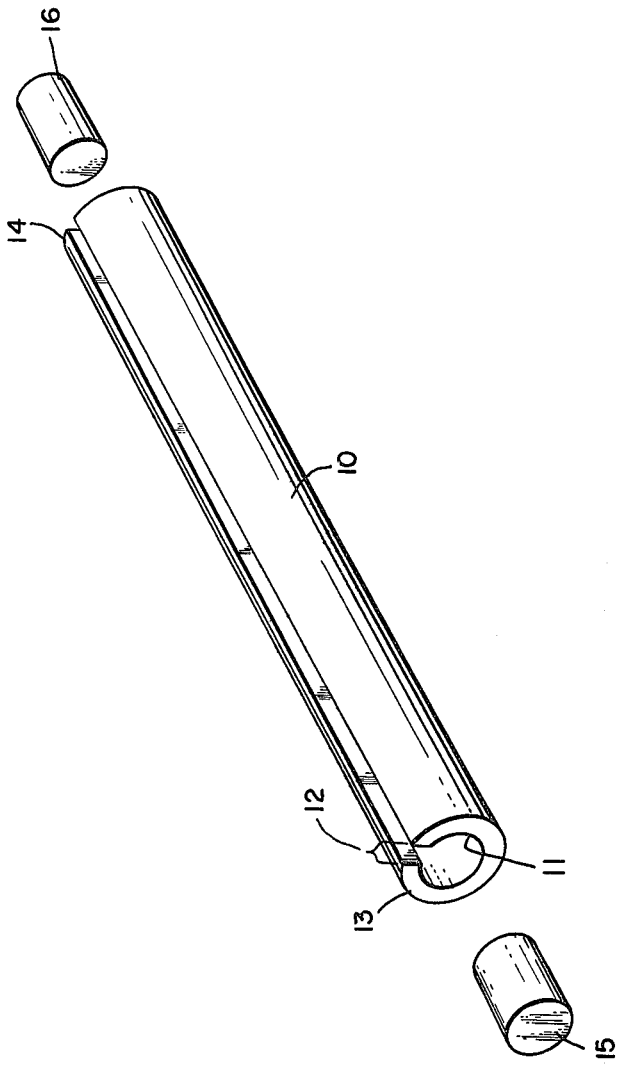
16
14
10
12
11
13
15