Fig 1

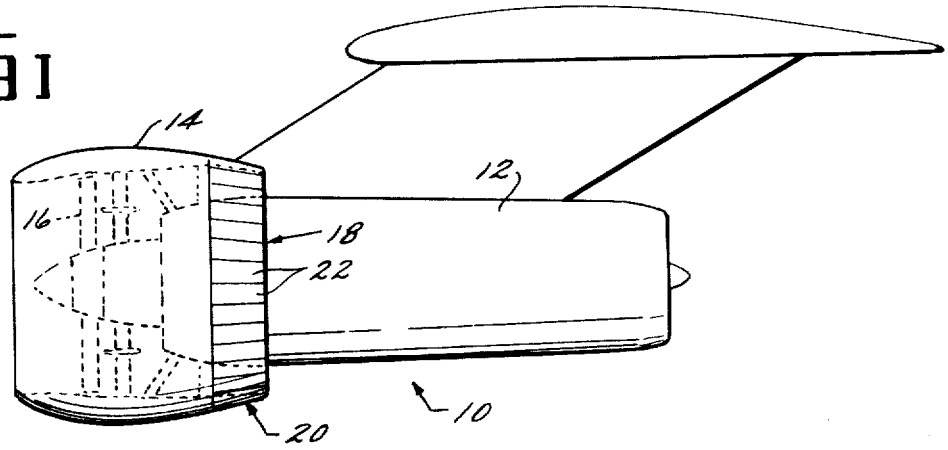

Fig 2

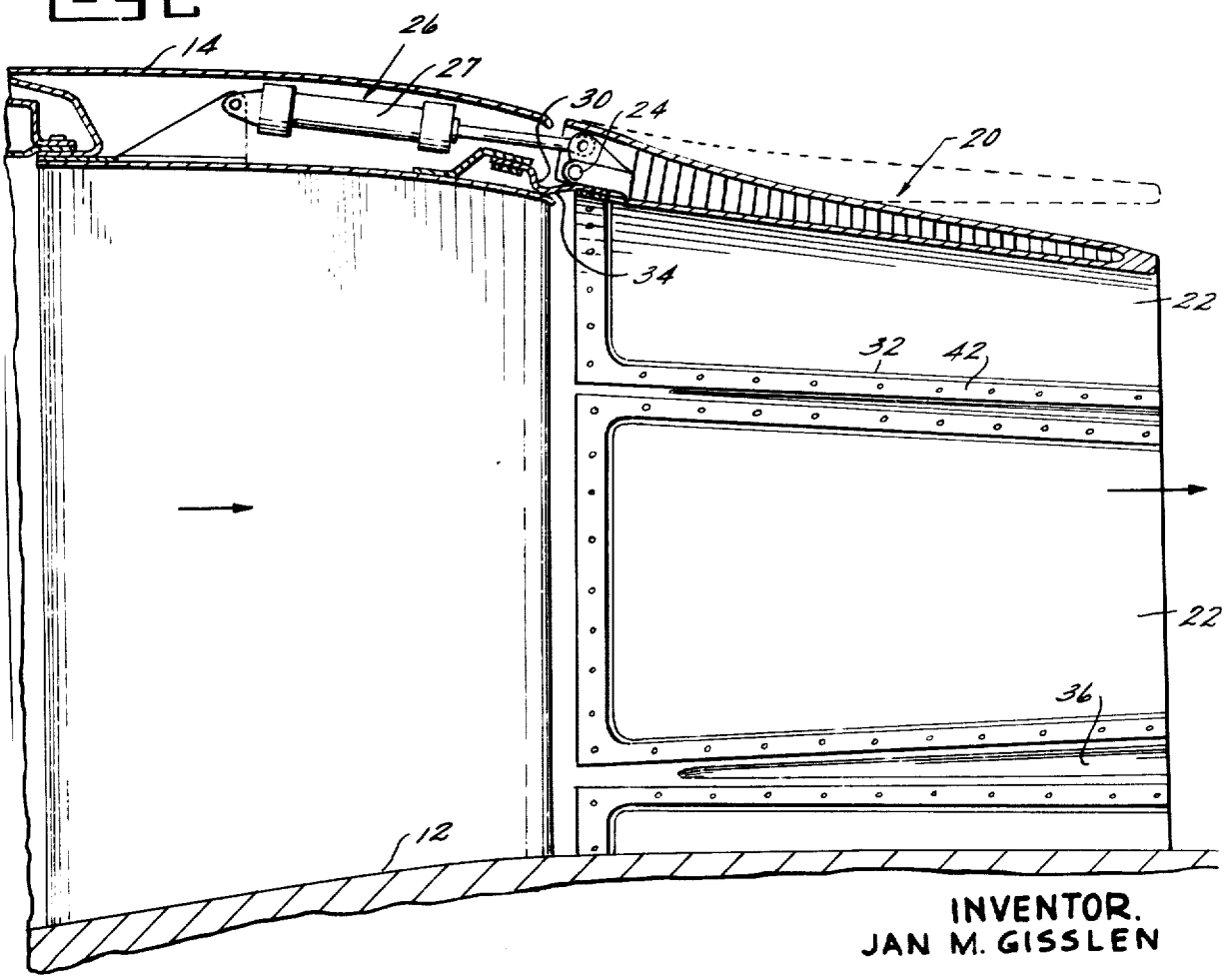

INVENTOR.
JAN M. GISSLEN

Erwin F. Berner Jr.
ATTORNEY—