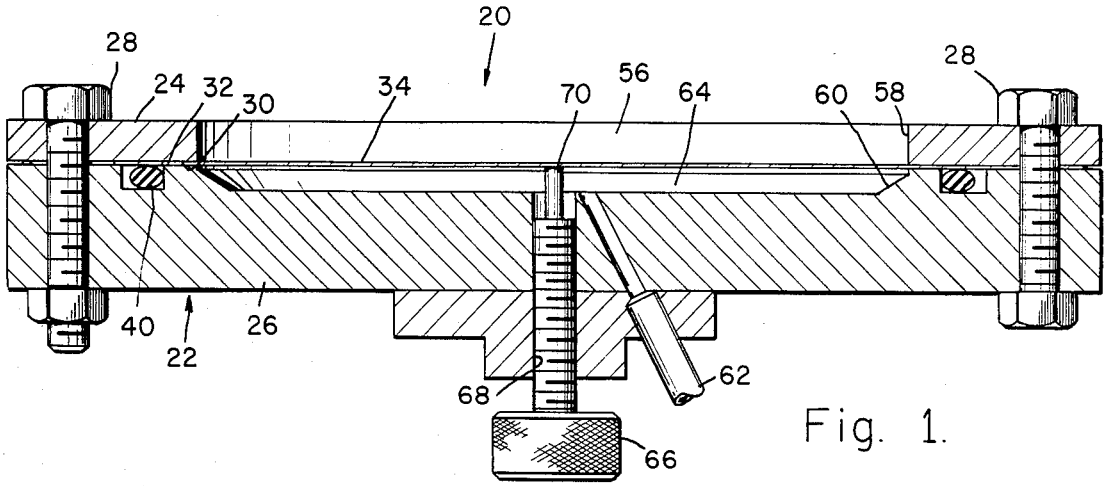

Fig. 1.

Fig. 2.

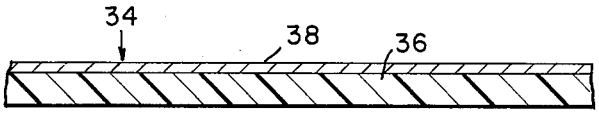

Fig. 3.

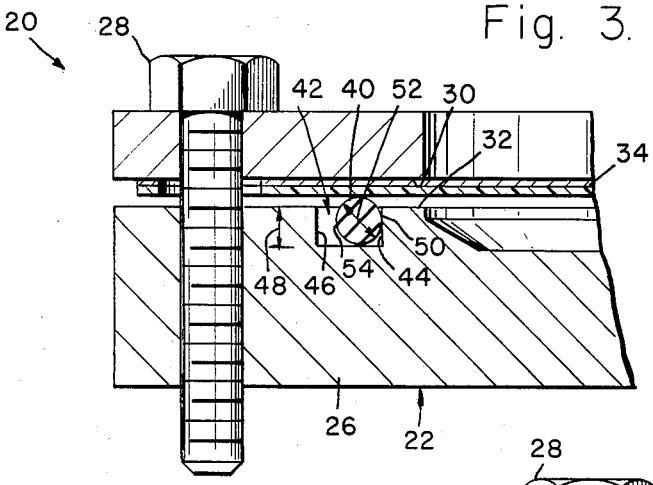

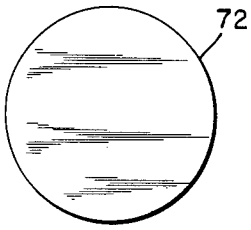

Fig. 5.

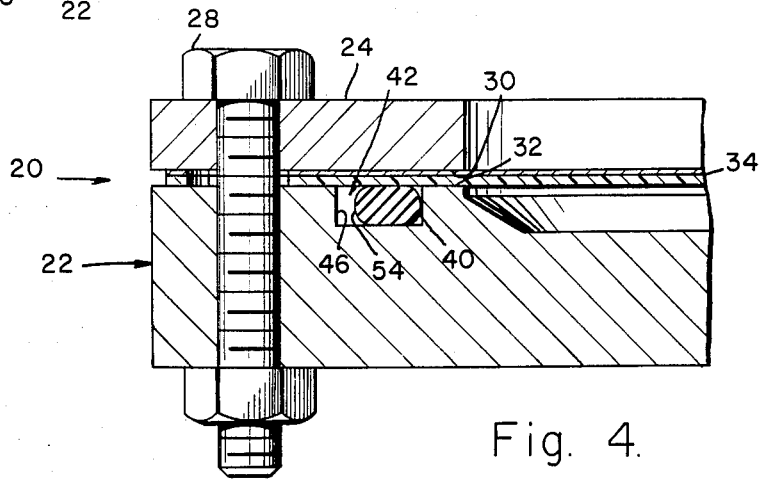

Fig. 4.