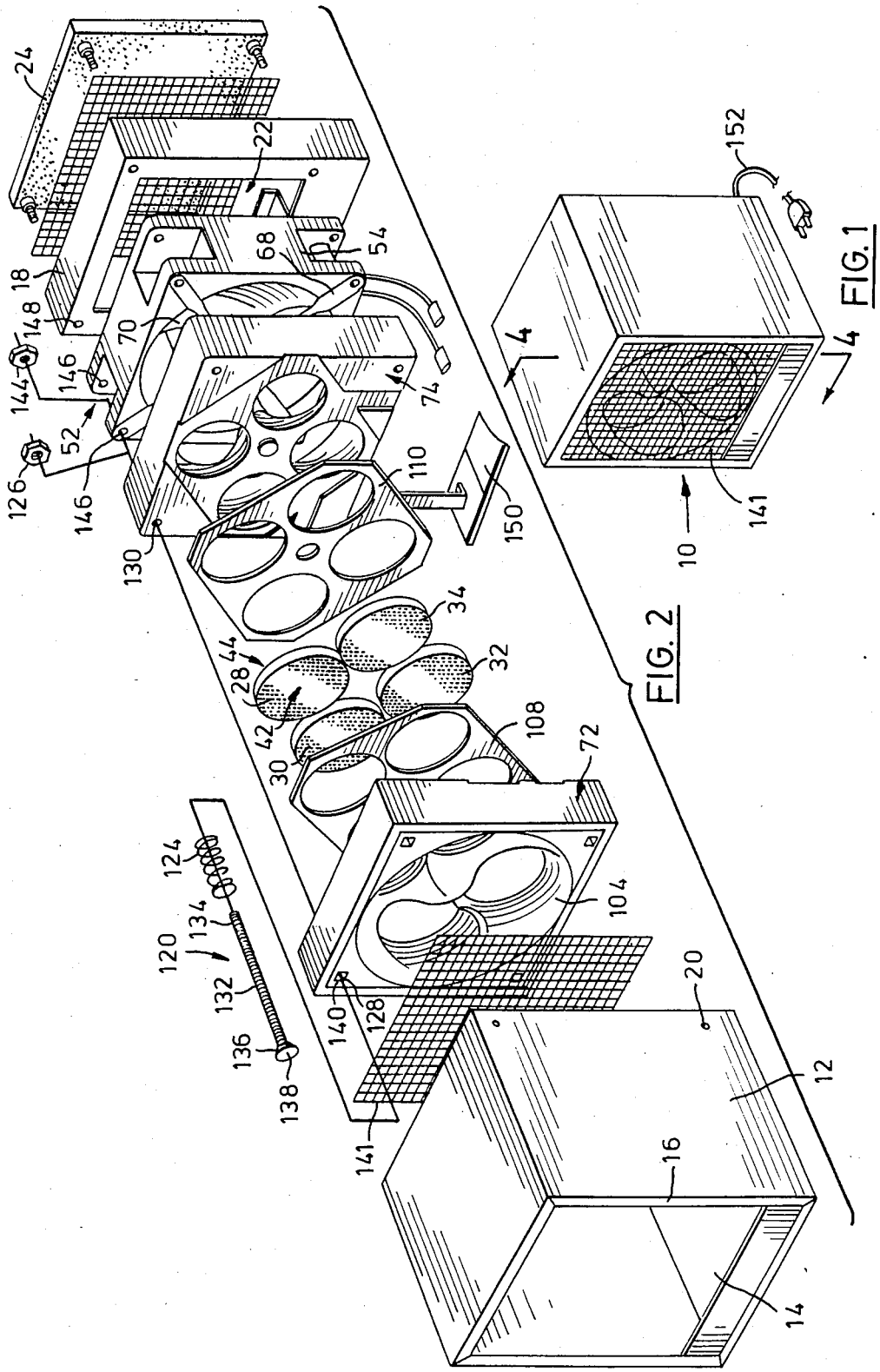
24
22
18
148
144
146
52
126
146
130
68
54
70
74
110
150
152
4
4
141
10
34
32
28
44
42
30
108
72
124
134
120
132
136
138
140
128
141
104
20
12
16
14

FIG. 1

FIG. 2