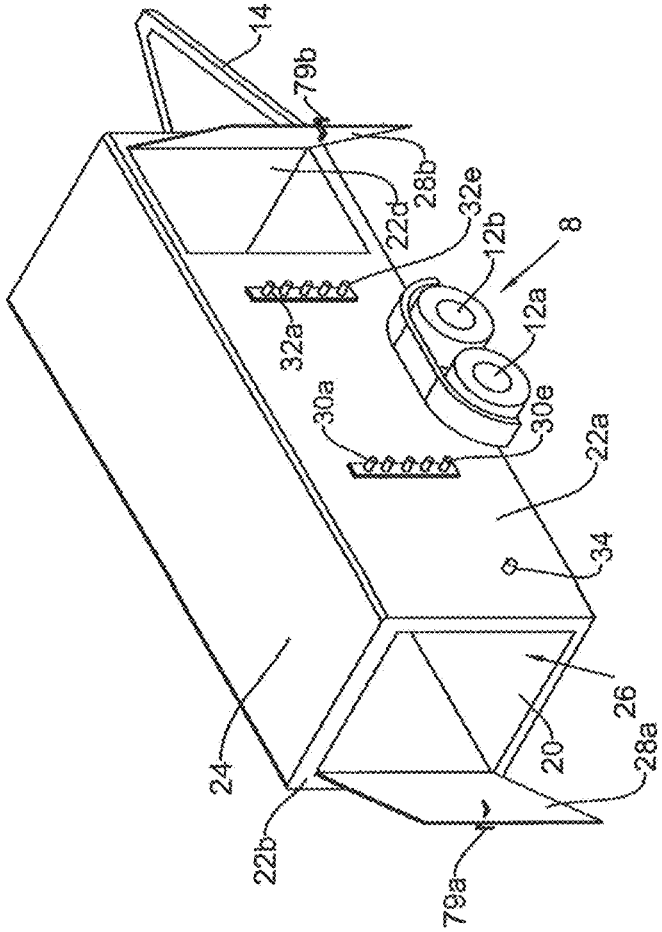
14
79b
28b
22d
32e
12b
8
12a
32a
30a
30e
22a
34
26
28a
20
24
22b
79a

FIGURE 1B