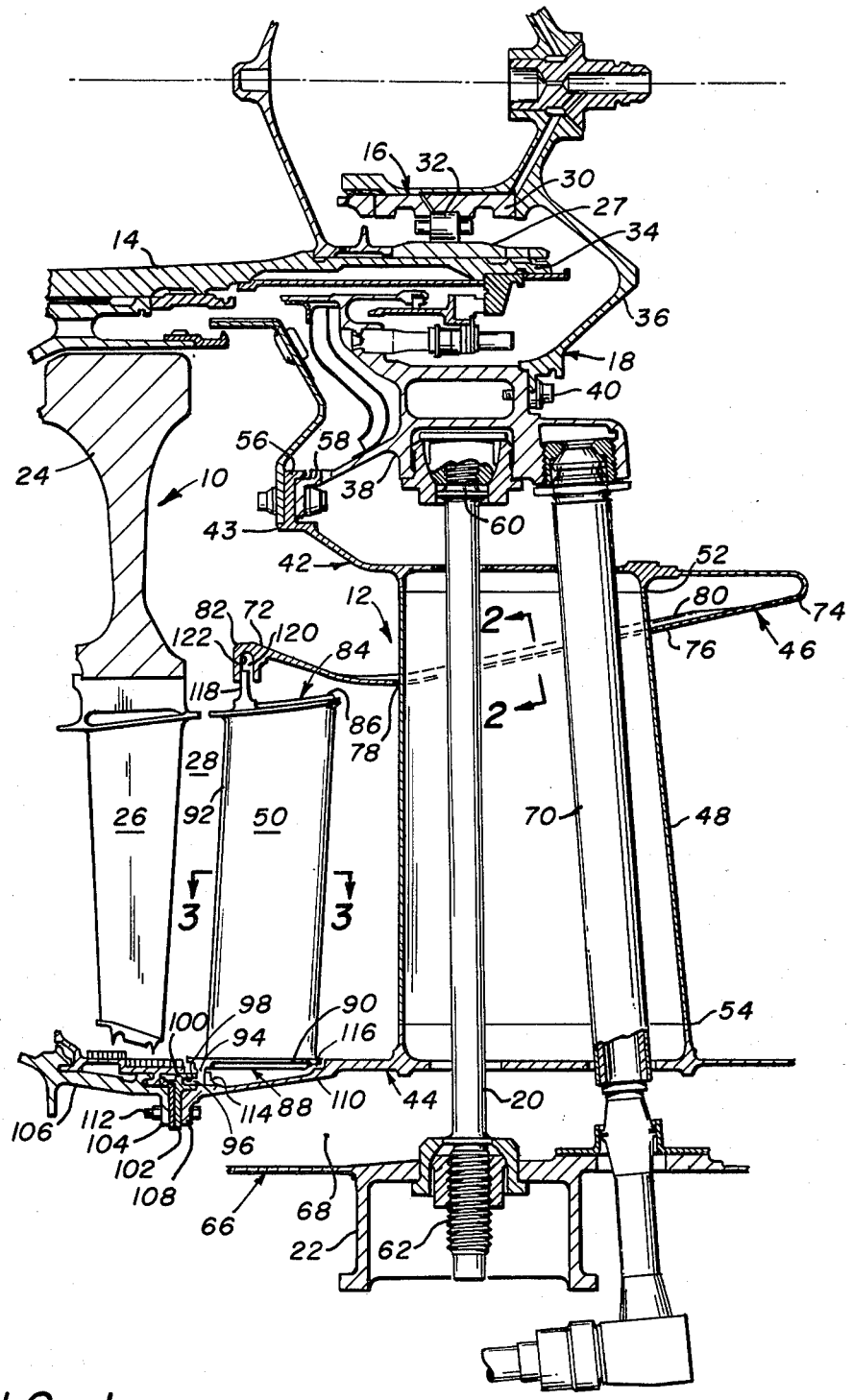
16
32
30
27
34
14
36
18
40
56
58
38
24
10
43
60
42
52
12
80
74
82
72
2
122
120
84
76
46
118
86
2
78
28
26
92
50
70
48
3
3
98
90
54
100
94
116
106
112
114
88
110
44
20
104
96
102
108
68
66
22
62

FIG. 1