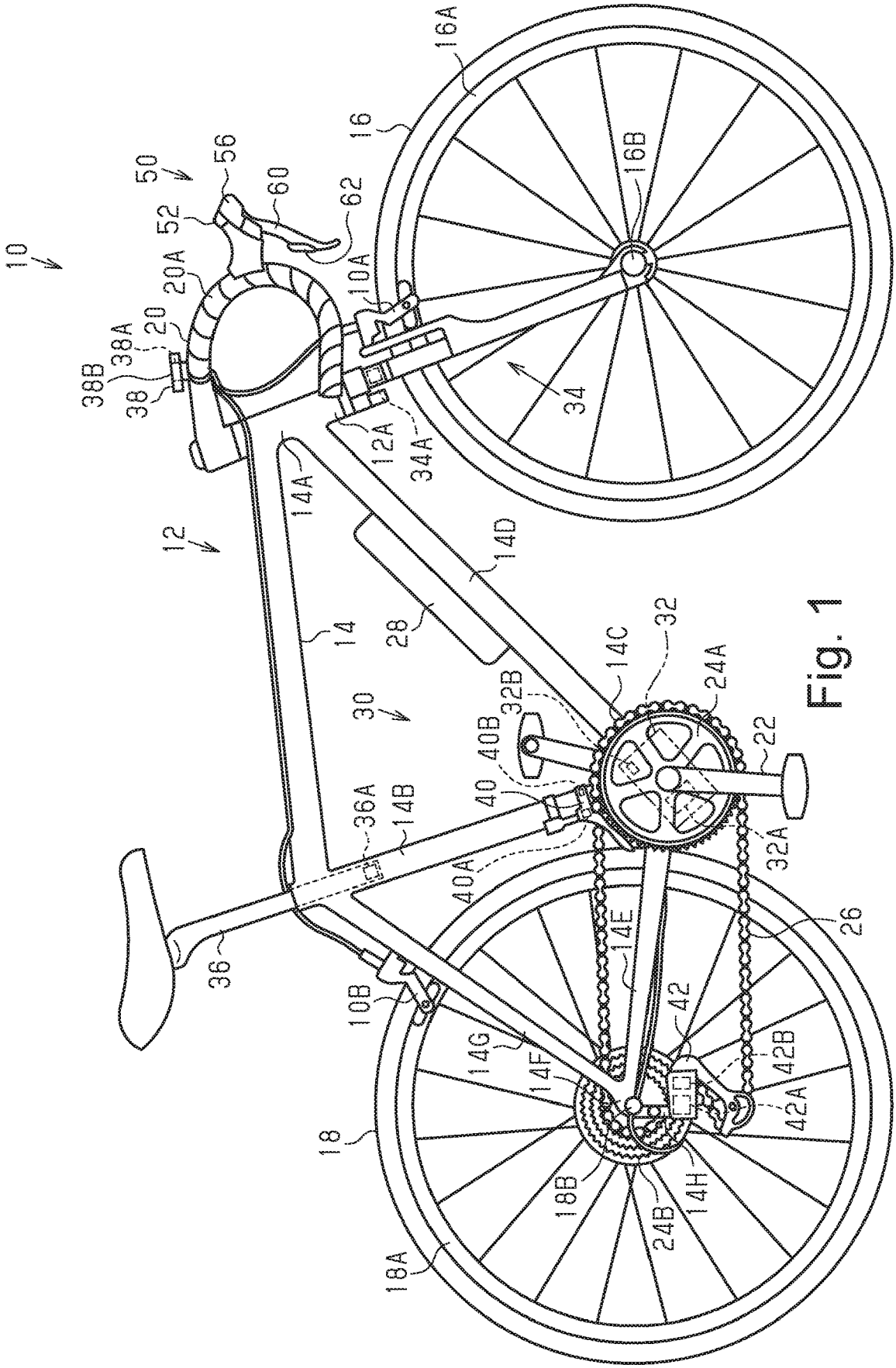
10
12
14
14A
14B
14C
14D
14E
14F
14G
14H
16
16A
16B
18
18A
18B
20
20A
22
24A
24B
26
28
30
32
32A
32B
34
34A
36
36A
38
38A
38B
40
40A
40B
42
42A
42B
50
52
56
60
62
10A
10B
12A

Fig. 1