FIG. 2

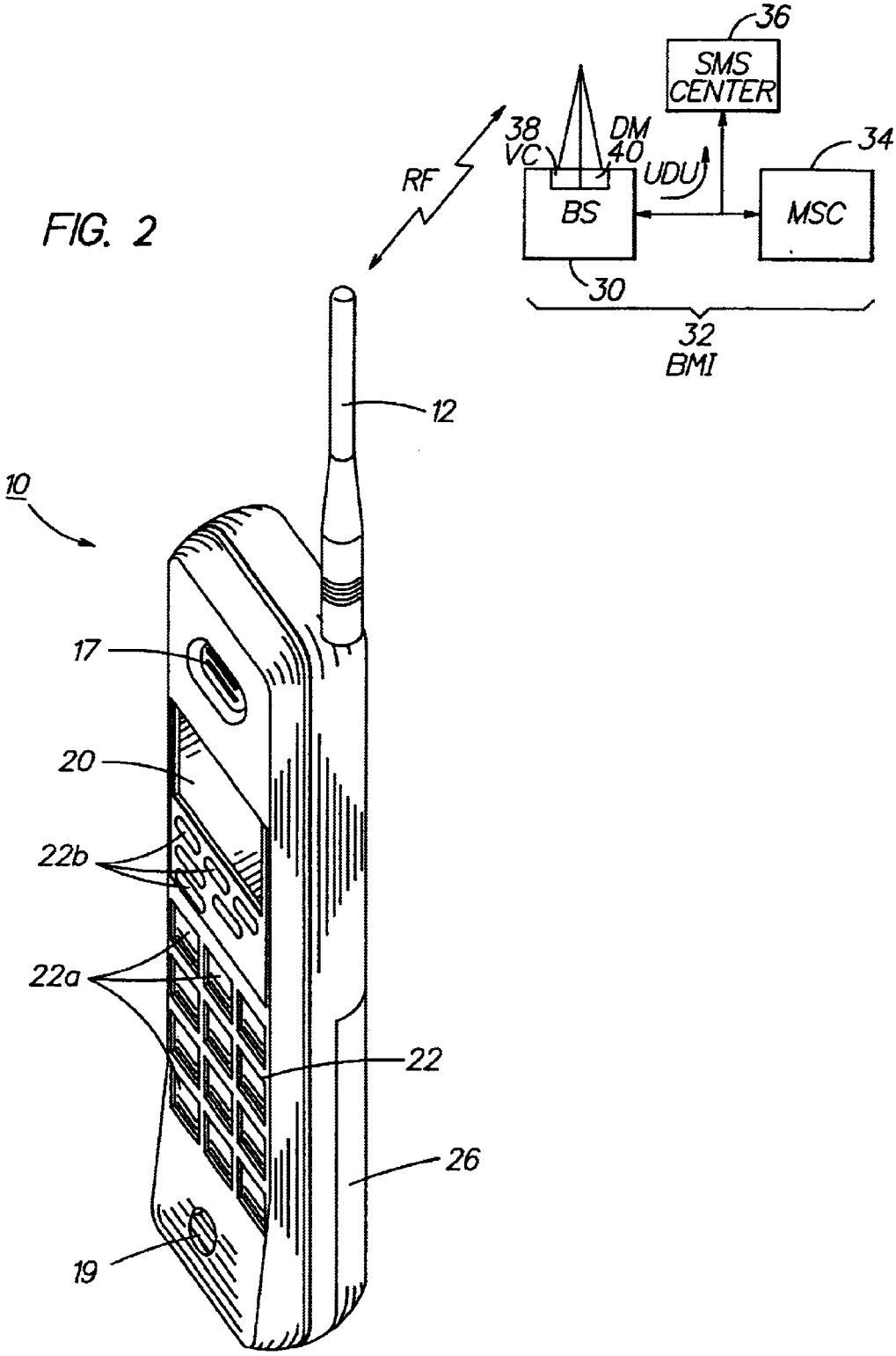
36
SMS CENTER
38
VC
DM
40
34
RF
UDU
BS
MSC
30
32
BMI
12
10
17
20
22b
22a
22
26
19