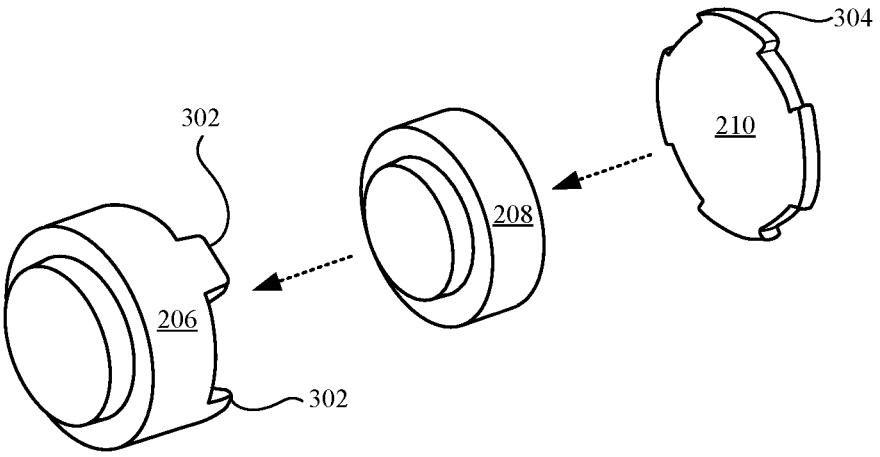
304
210
302
208
206
302

FIG. 3A

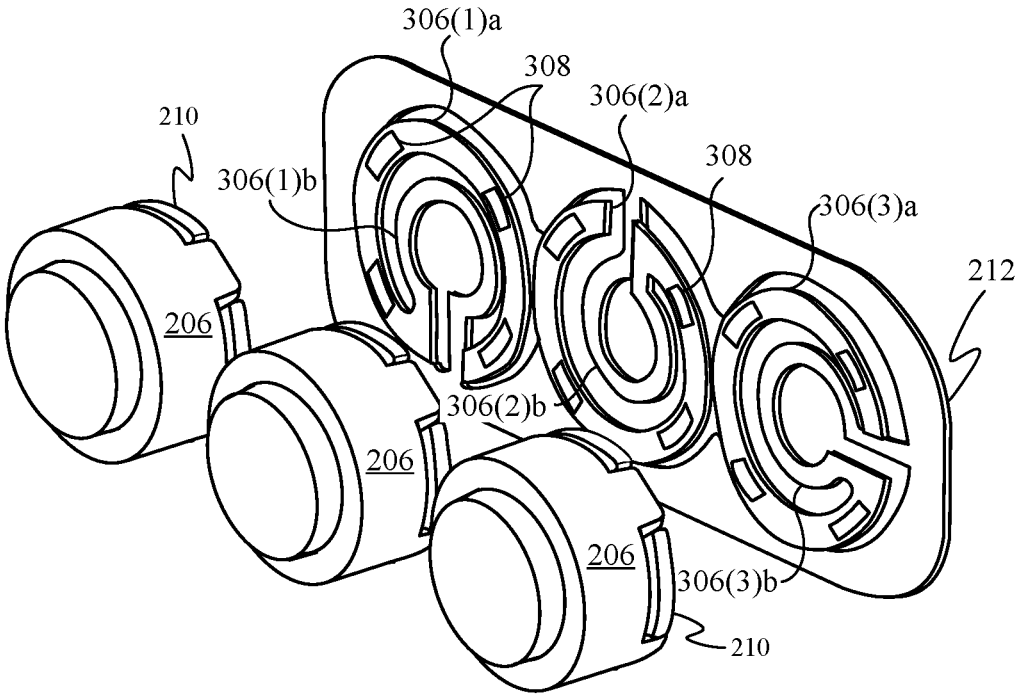
306(1)a
308
306(2)a
210
306(1)b
308
306(3)a
212
206
306(2)b
206
206
306(3)b
210

FIG. 3B