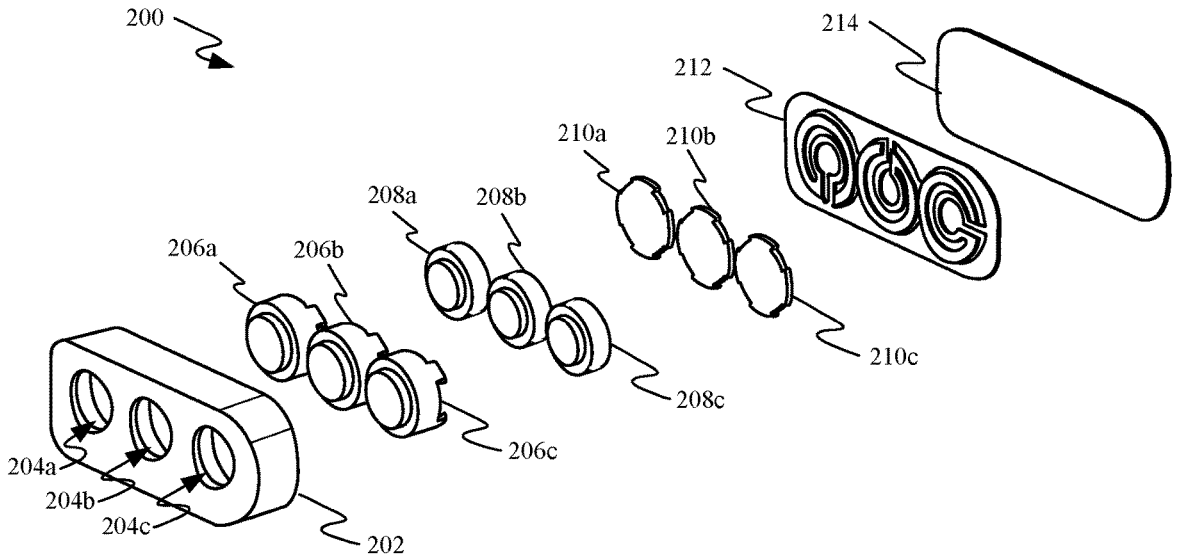
200
214
212
210a
210b
208a
208b
206a
206b
210c
208c
206c
204a
204b
204c
202

FIG. 2A

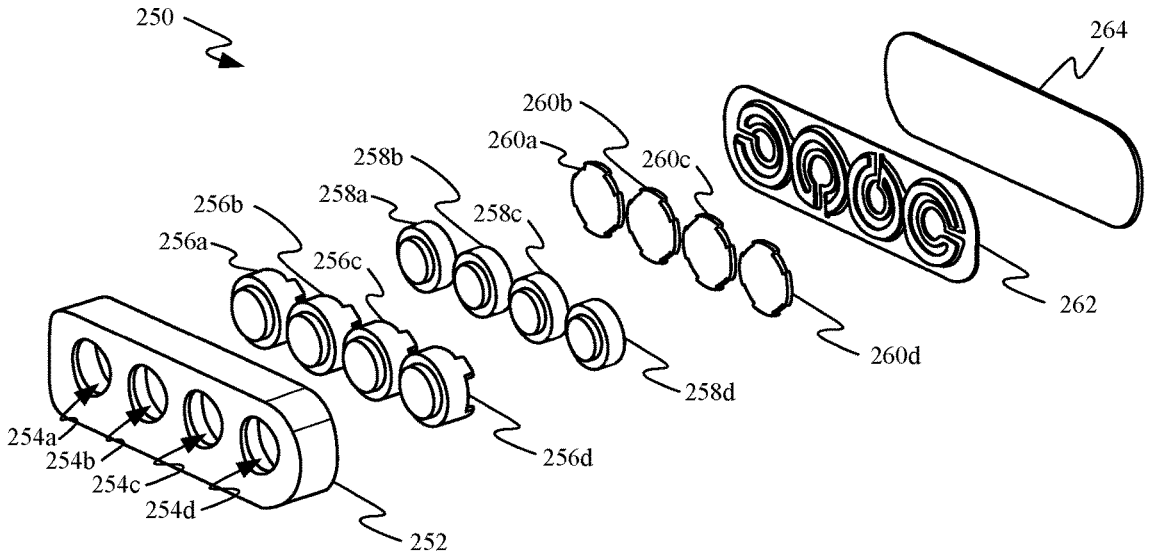
250
264
260b
260a
260c
258b
258a
258c
256b
256a
256c
262
260d
258d
256d
254a
254b
254c
254d
252

FIG. 2B