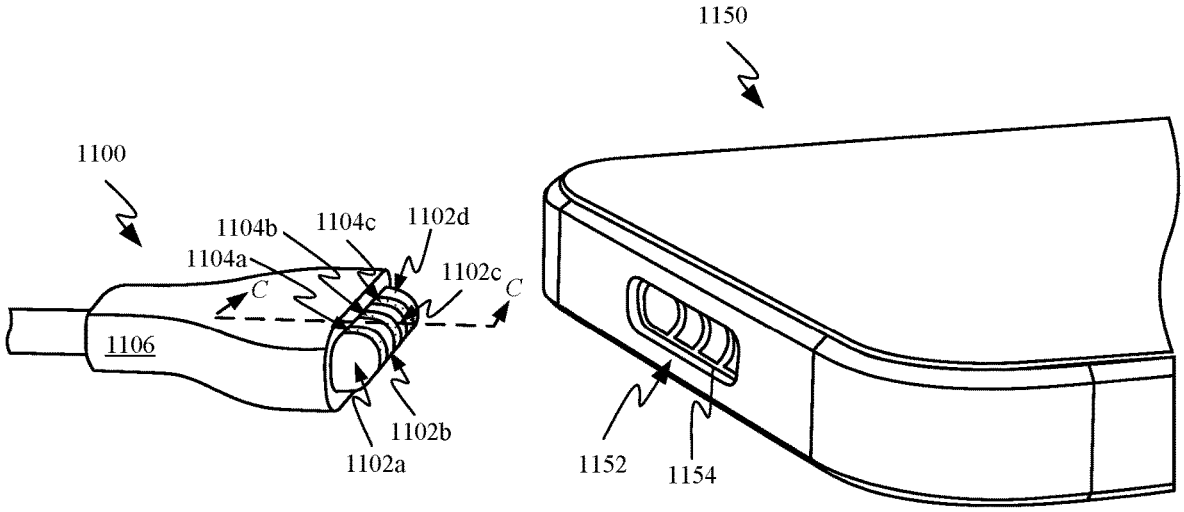

FIG. 11A

C-C

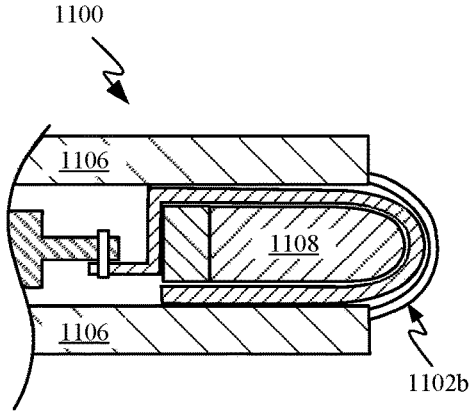

FIG. 11B