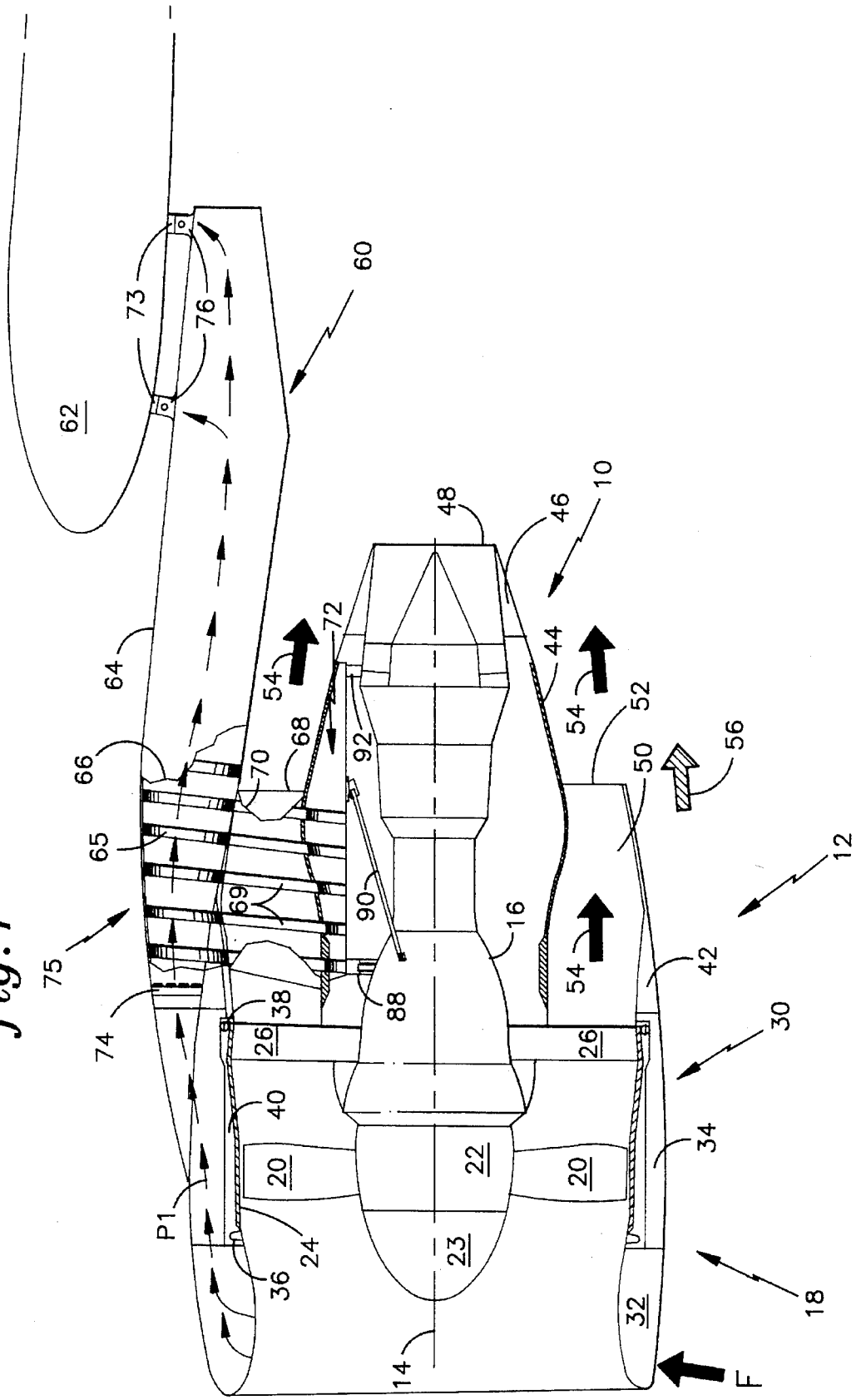
60
62
73
76
64
66
65
75
74
68
70
69
72
54
92
90
88
48
46
10
44
52
50
56
12
16
42
30
38
26
40
20
22
23
24
36
P1
34
32
18
14
F

fig. 1