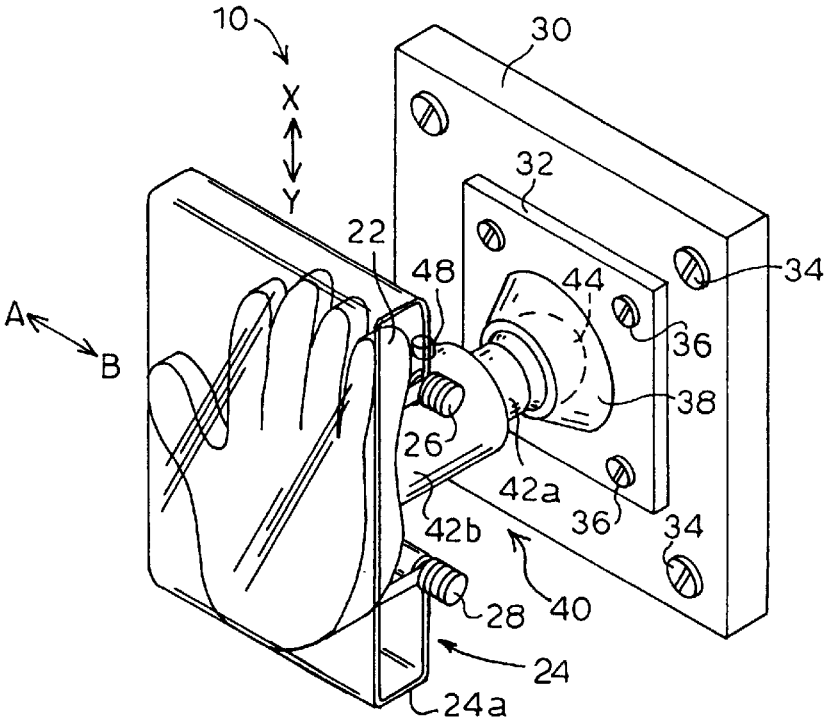
10
X
Y
30
32
22
48
44
34
A
B
36
38
26
42a
42b
36
34
40
28
24
24a

FIG. 1

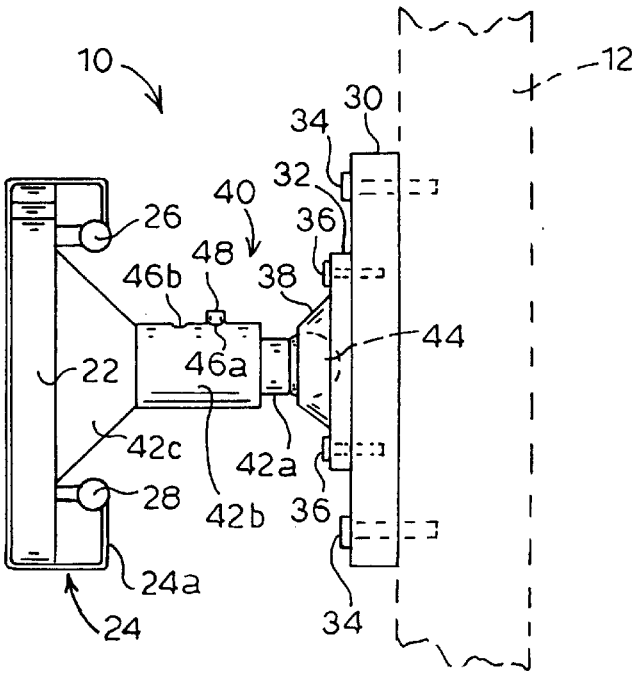
10
12
30
34
32
40
36
26
48
38
46b
44
22
46a
42c
42a
28
42b
36
24a
24
34

FIG. 2