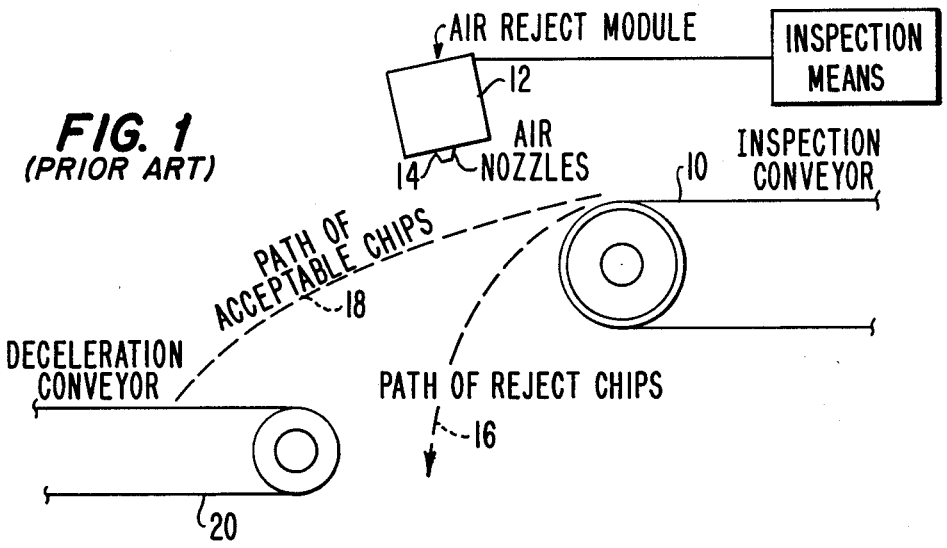

FIG. 1
(PRIOR ART)

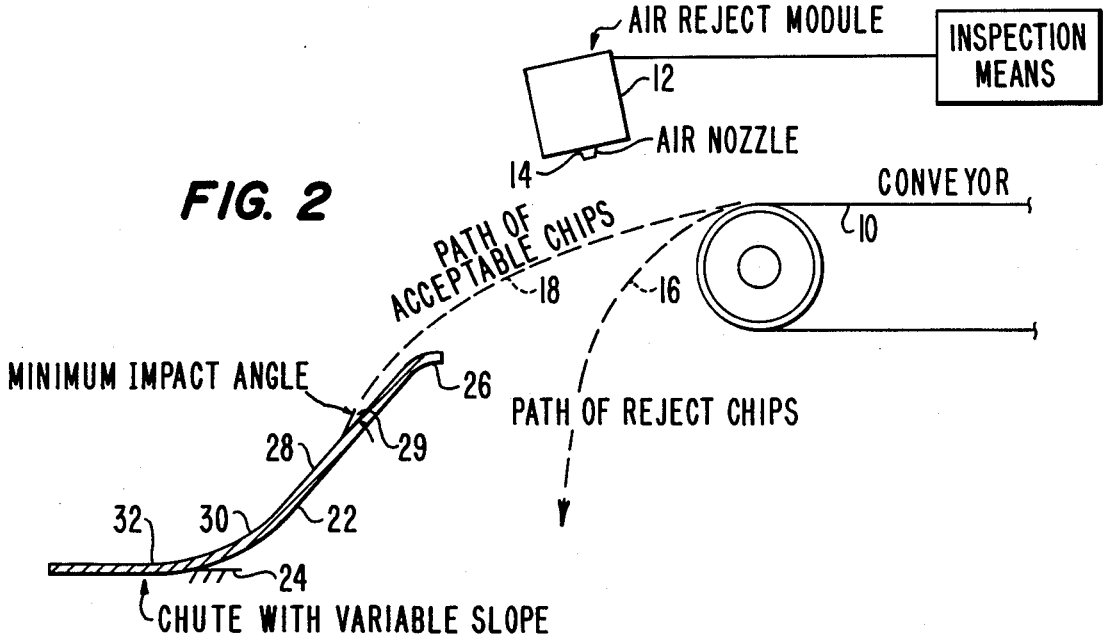

FIG. 2

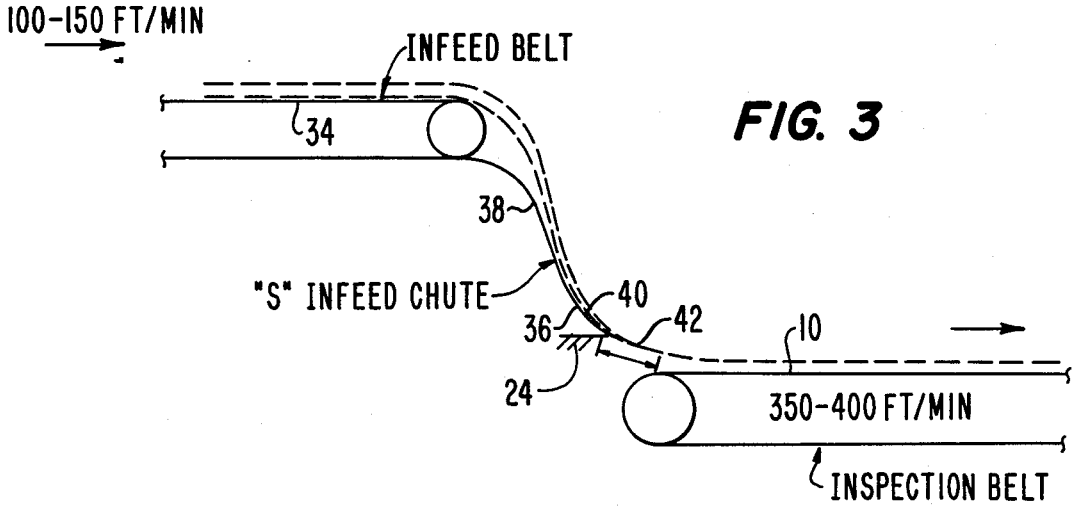

FIG. 3