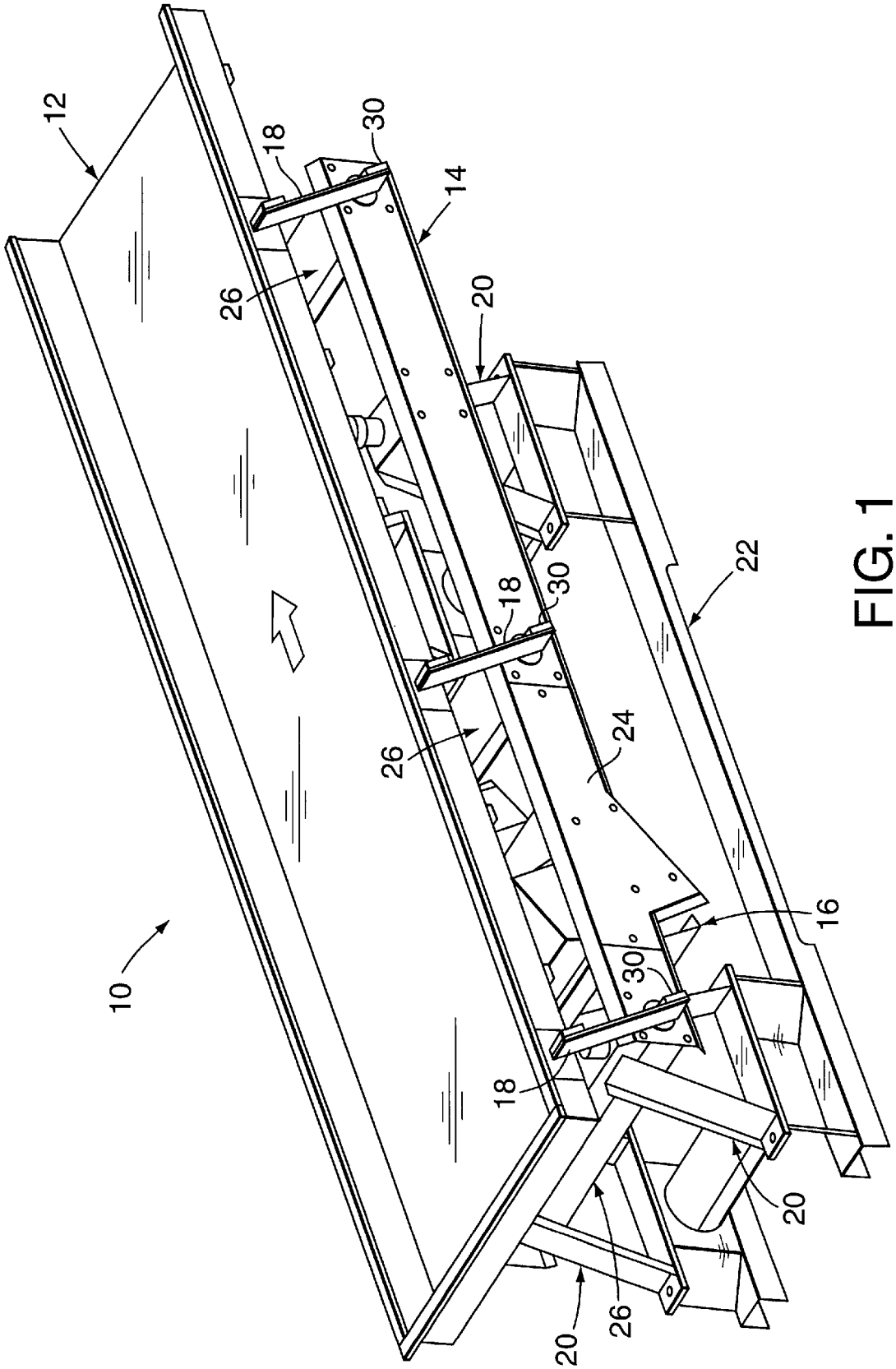

FIG. 1