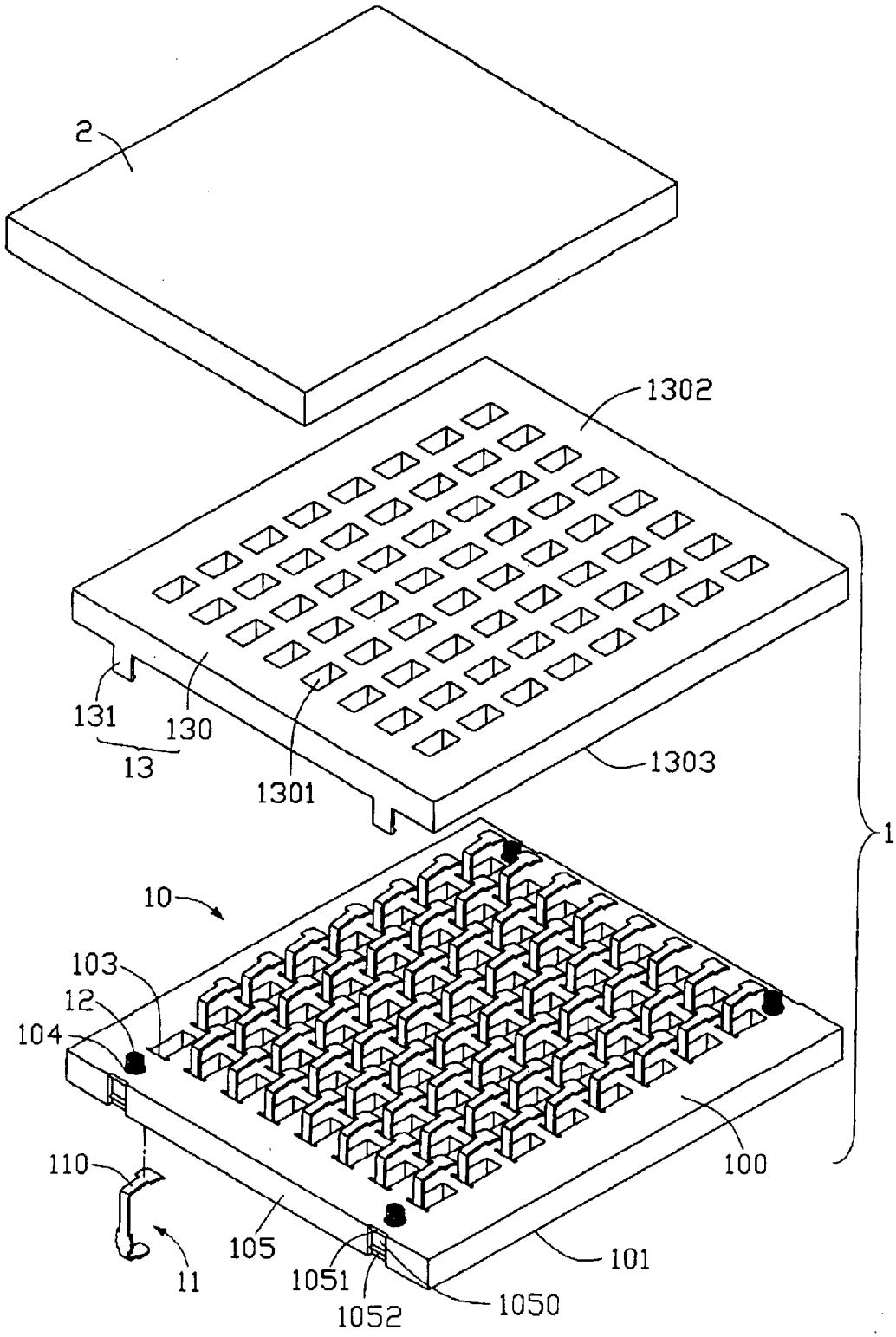
2
1302
131
130
13
1301
1303
1
10
103
12
104
110
11
105
1051
1052
1050
101
100

FIG. 1